**Fig./Abb. 1**

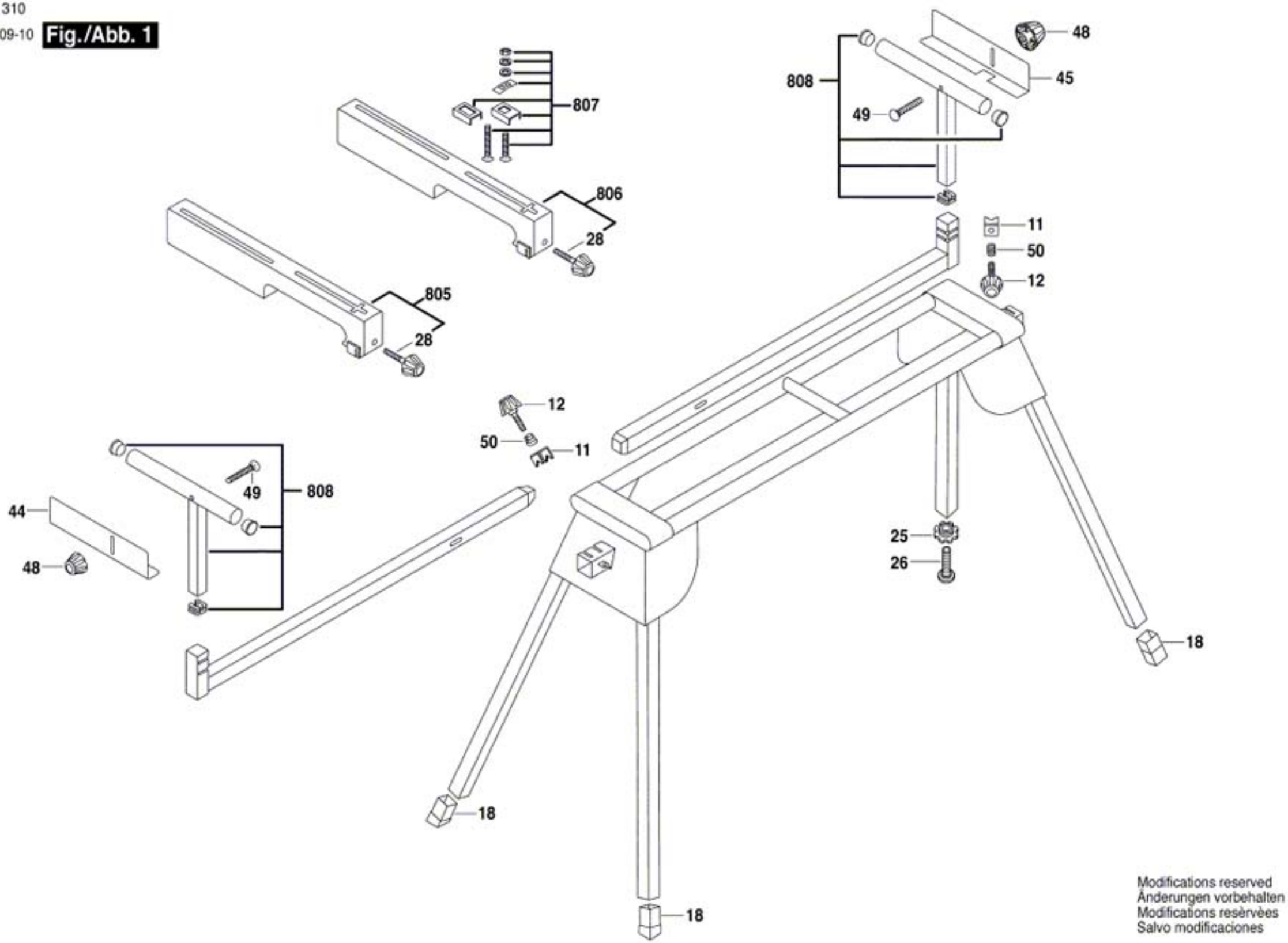


Modifications reserved
Änderungen vorbehalten
Modifications resèrvèes
Salvo modificaciones