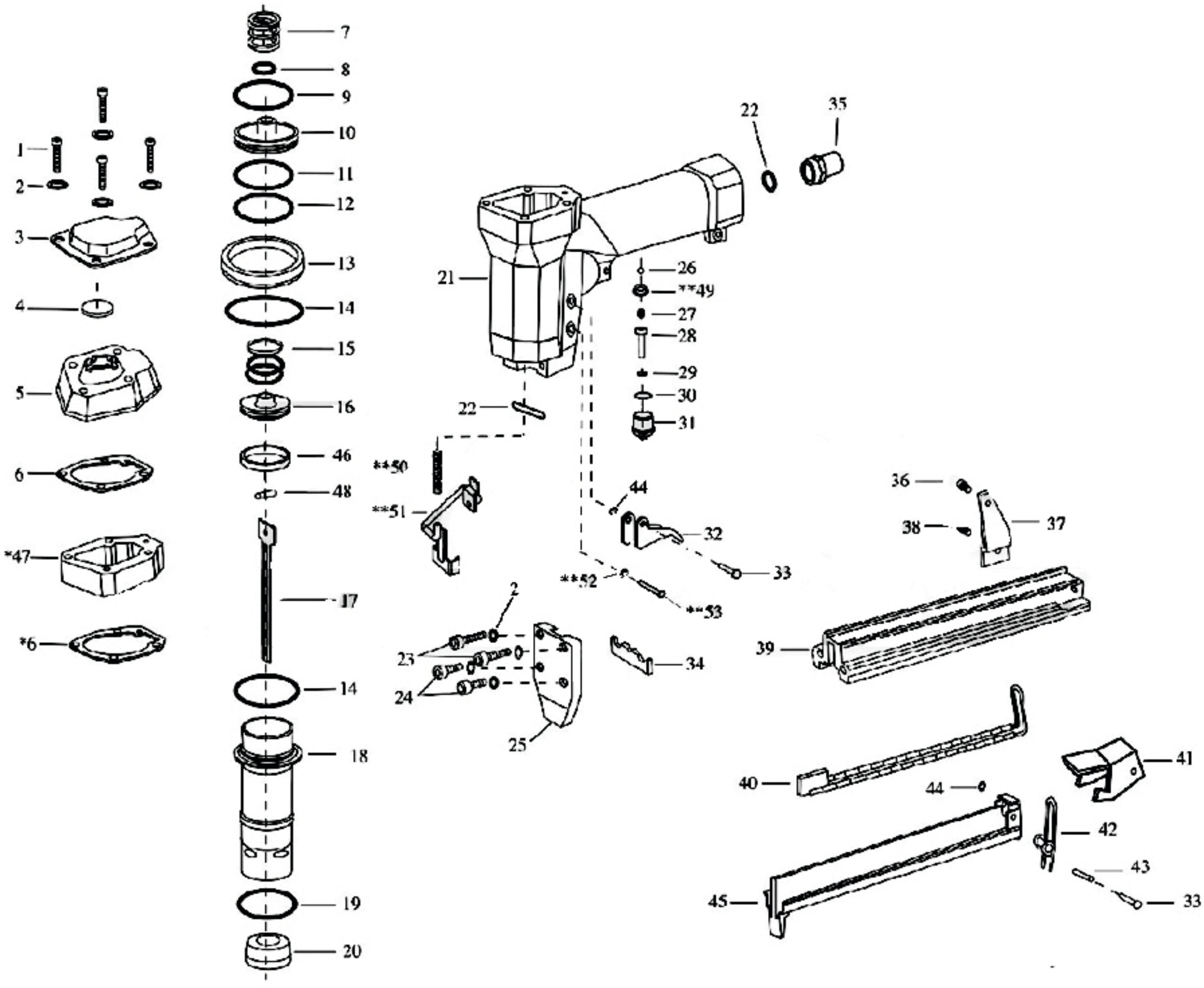
1
2
3
4
5
6
*47
*6
7
8
9
10
11
12
13
14
15
16
46
48
17
14
18
19
20
21
22
35
26
**49
27
28
29
30
31
22
**50
**51
44
32
33
**52
**53
2
23
24
25
34
36
38
37
39
40
44
41
42
43
45
33