3 601 H58 000

Issue Stand } 09-10-14 **Fig./Abb. 1**

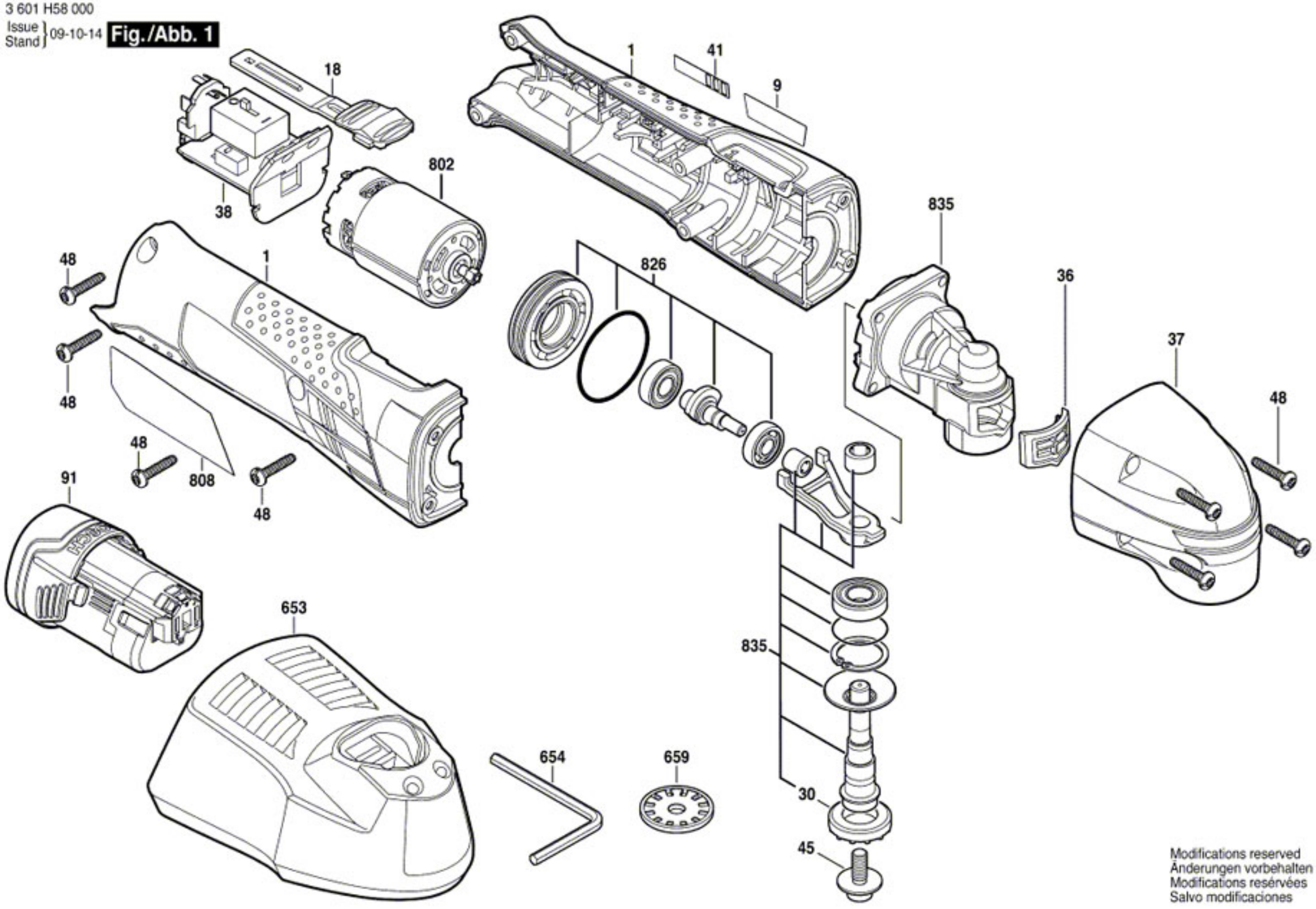

Modifications reserved
Änderungen vorbehalten
Modifications reservées
Salvo modificaciones