MXE 900
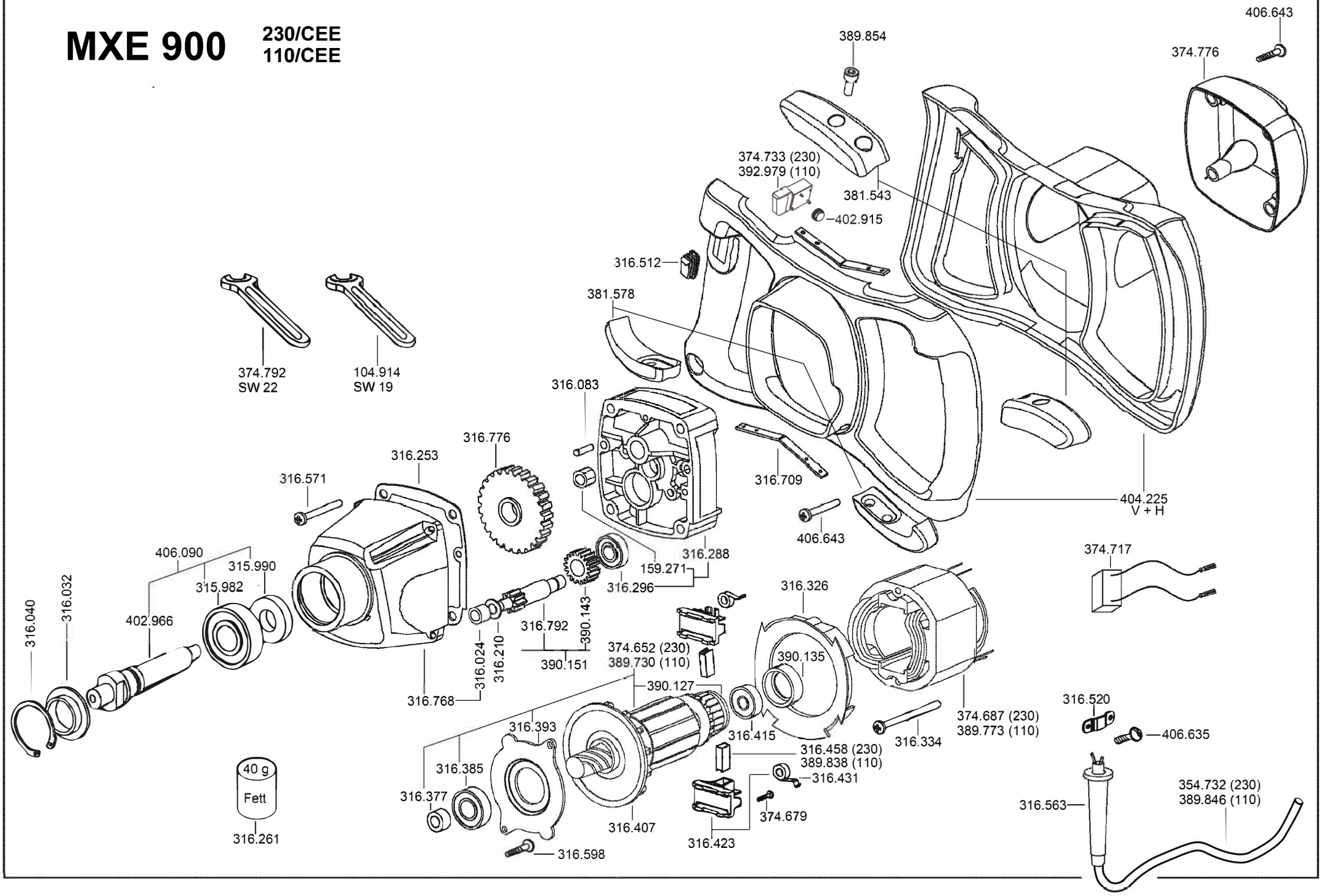
230/CEE
110/CEE