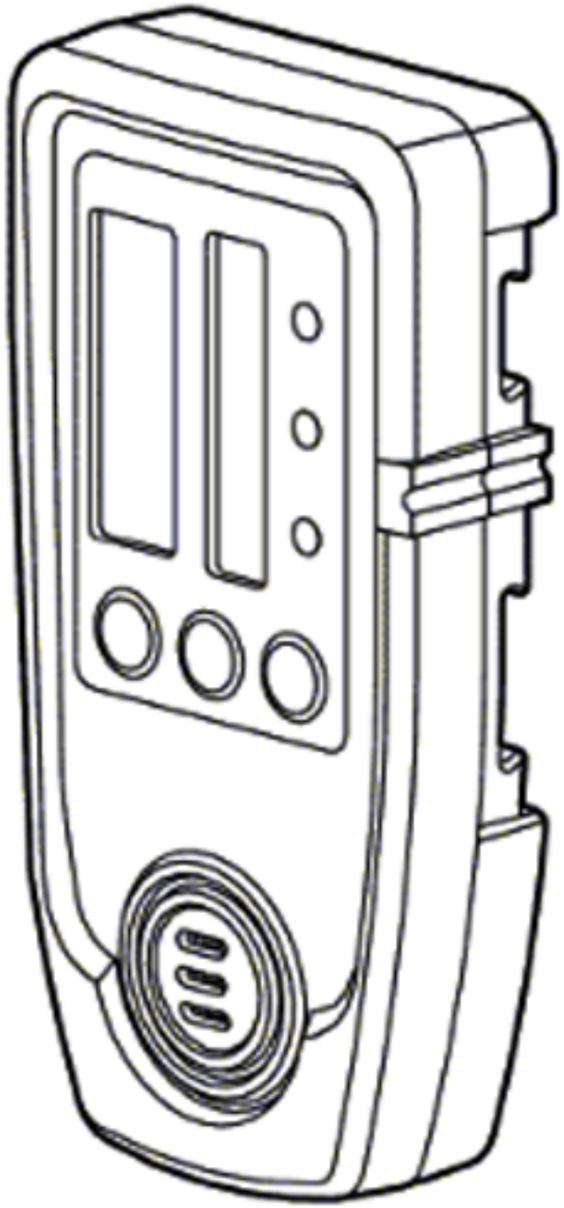

800

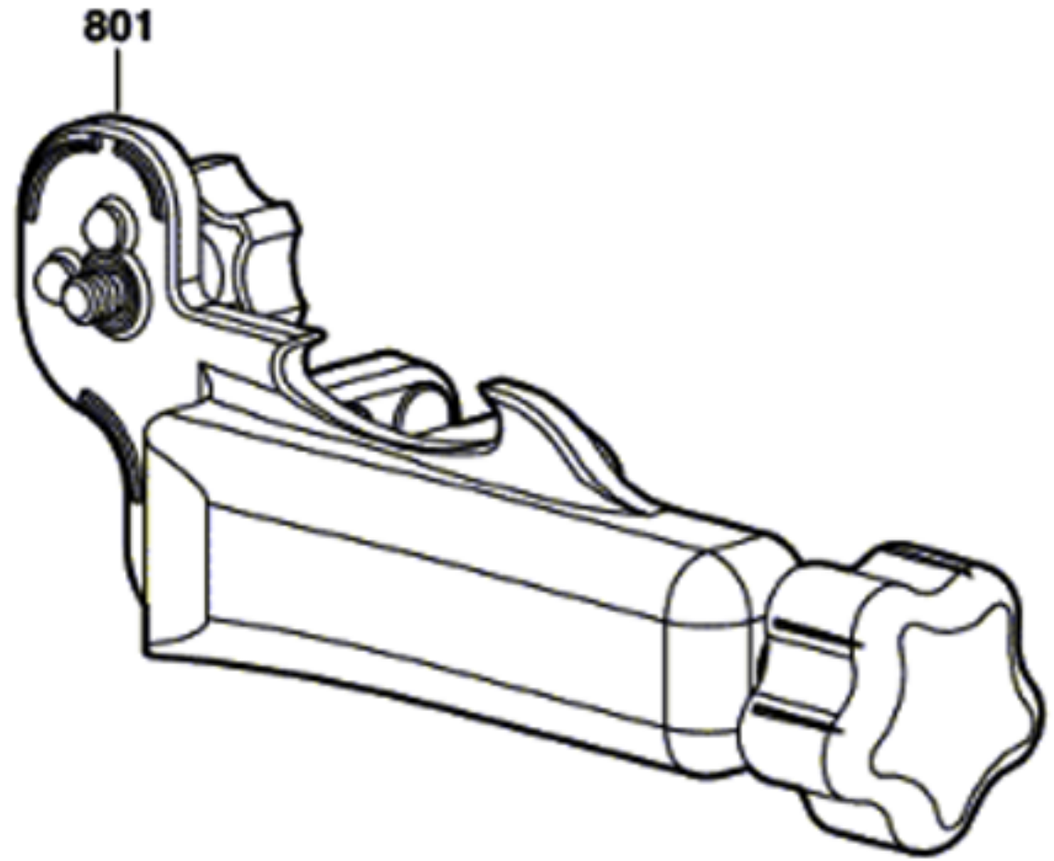
801