3 601 E8E 010

Stand ~~D7-G7~~
Issue 09-01-14

Fig./Abb. 1

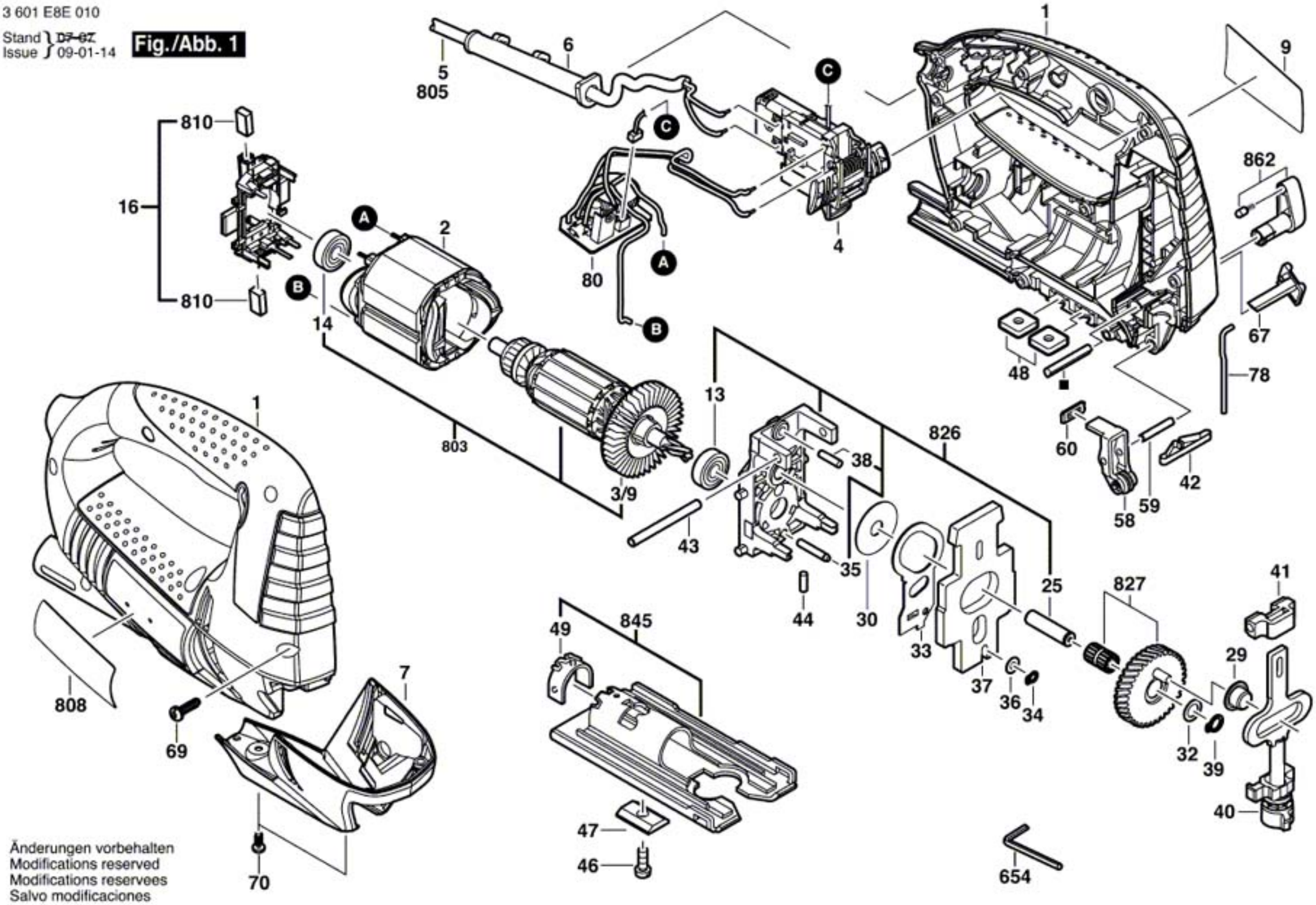

Änderungen vorbehalten
Modifications reserved
Modifications reservees
Salvo modificaciones