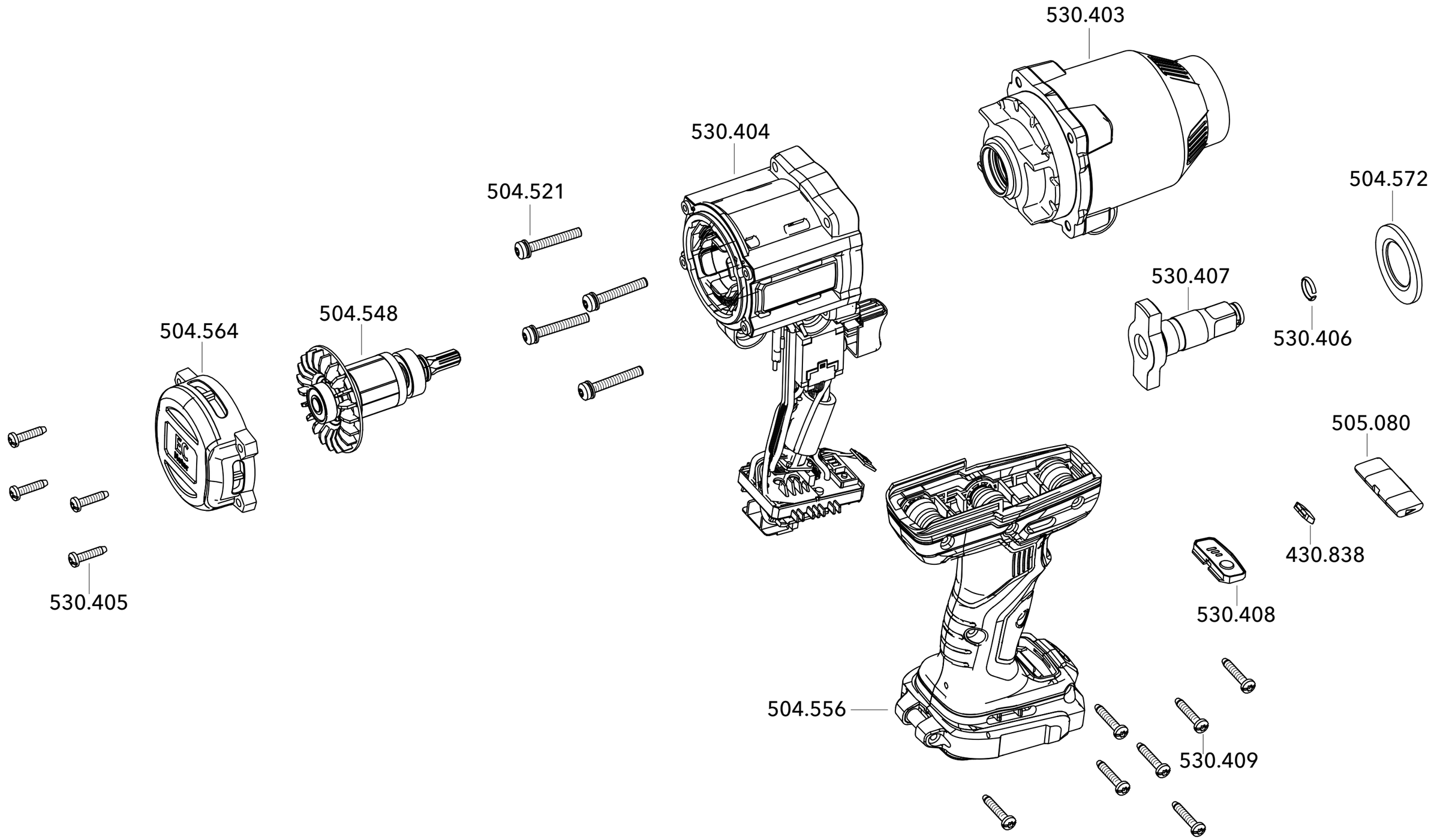

IW 1/2" 950 18.0-EC