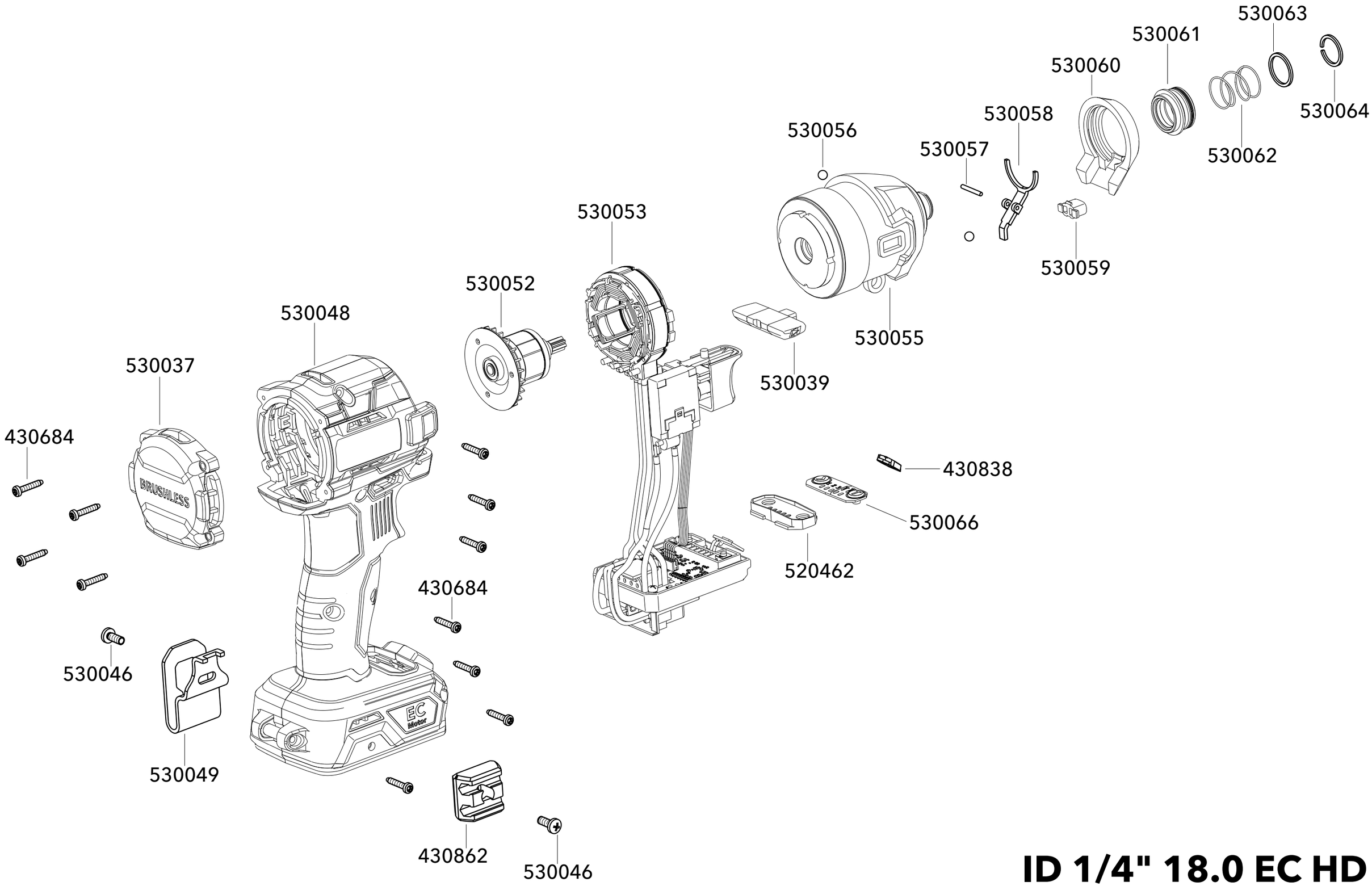

ID 1/4" 18.0 EC HD