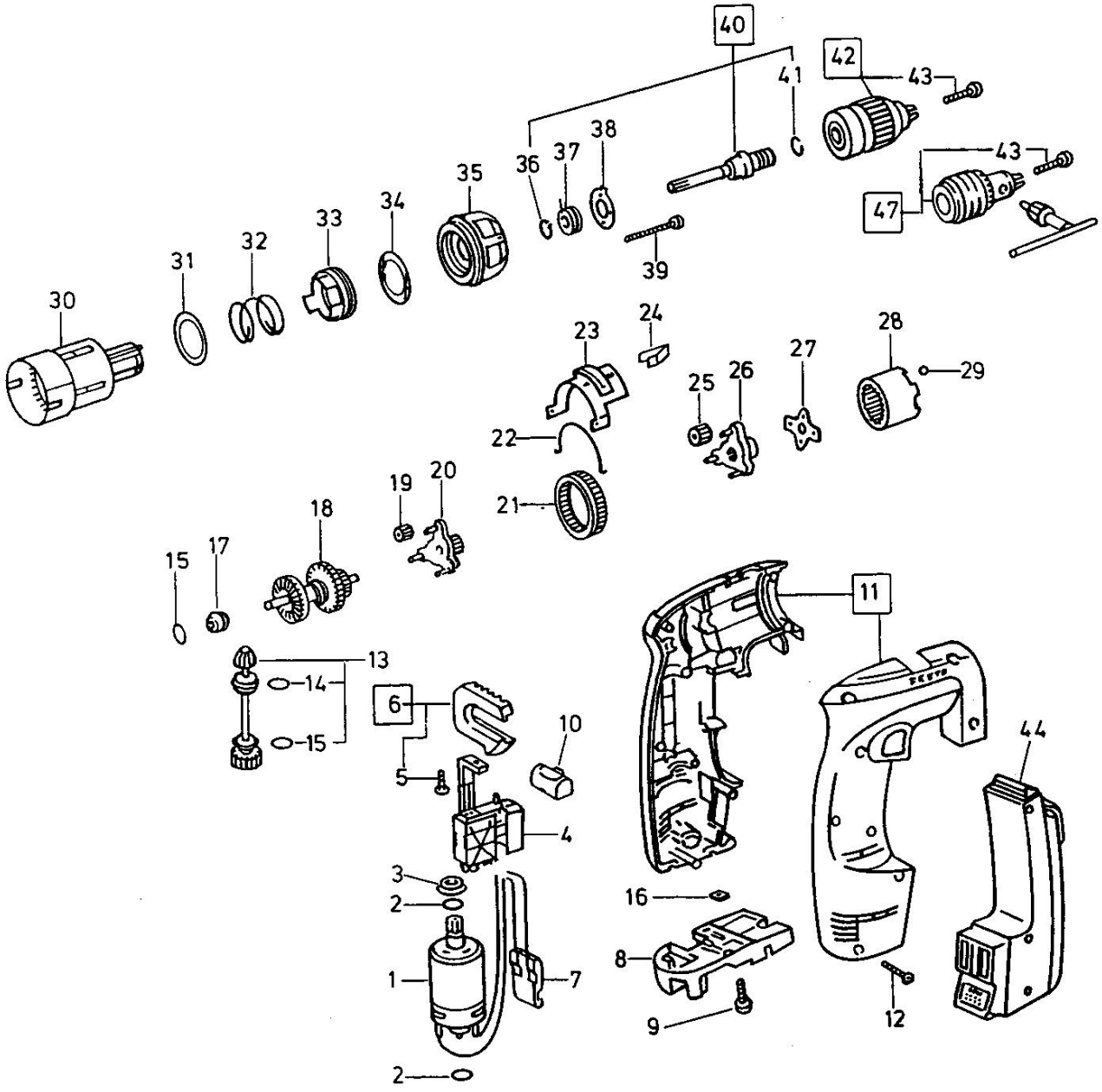489258_USA - CDD 9,6 ES 120V