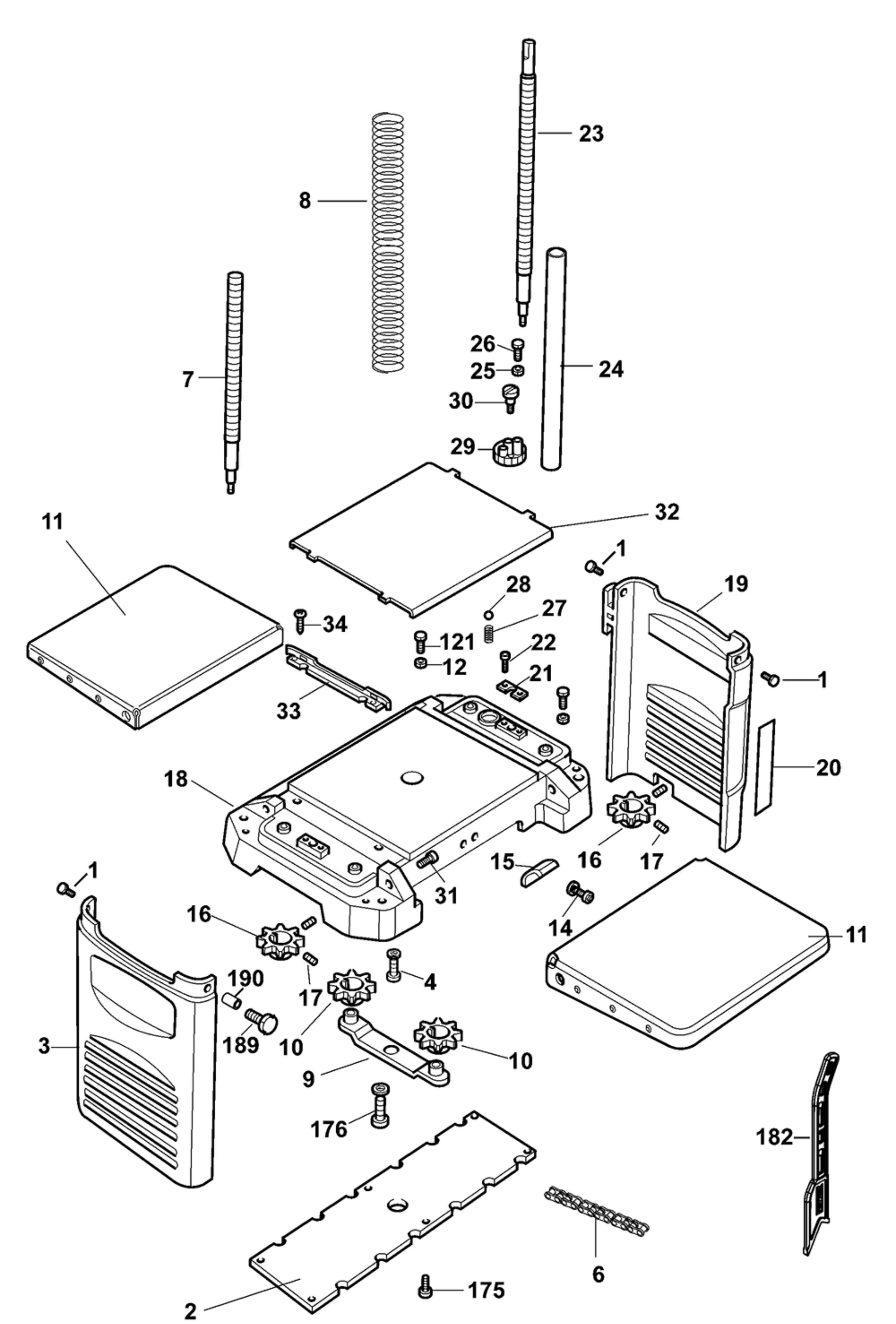
23
8
7
26
25
24
30
29
32
11
1
28
19
27
34
121
22
12
21
1
33
20
18
16
17
15
31
1
16
14
11
190
4
17
189
10
3
10
9
176
182
6
175
2

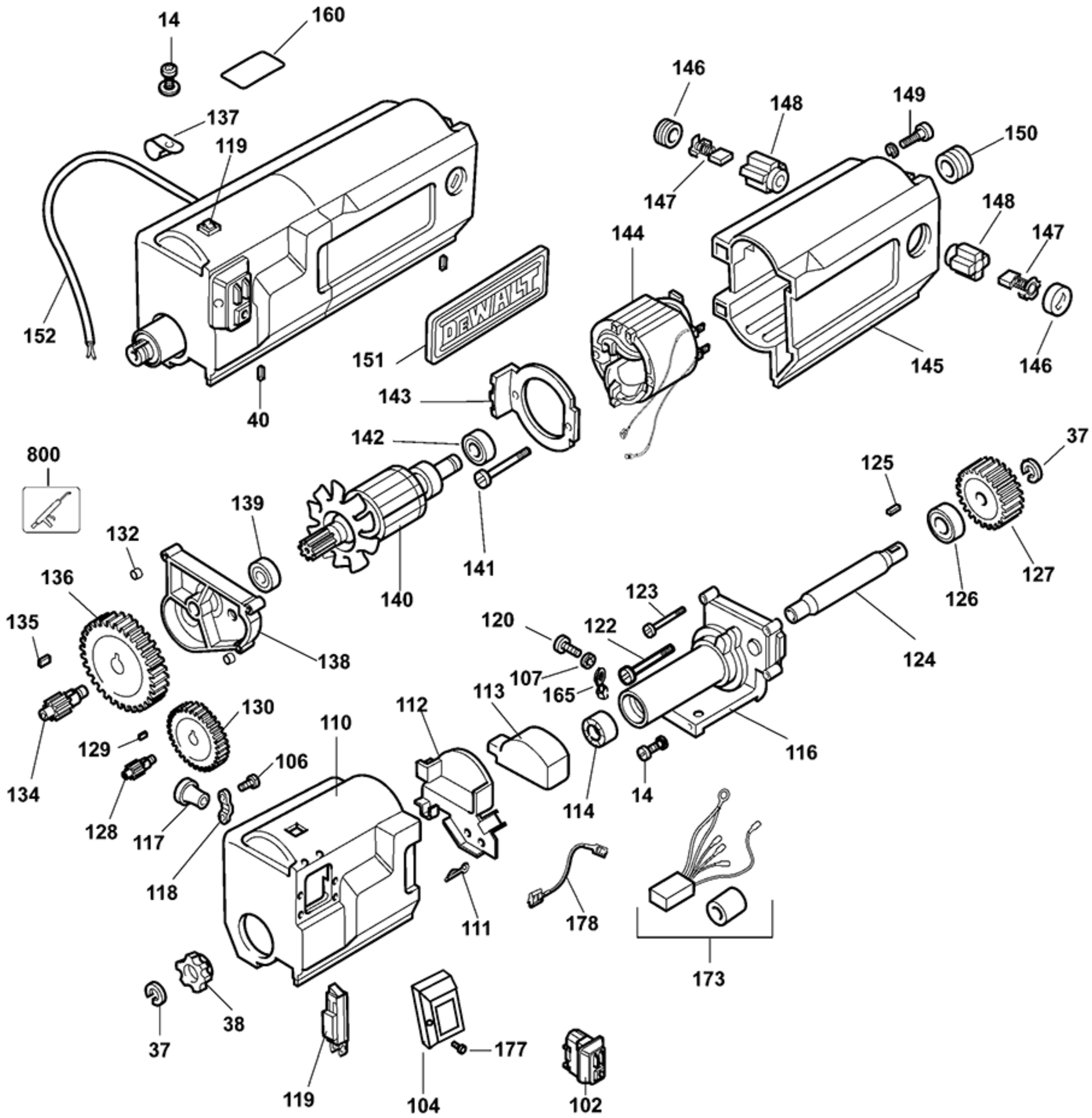
14
160
137
119
152
40
151
DEWALT
143
142
141
140
139
138
132
136
135
134
129
130
128
117
118
106
110
112
113
111
178
173
114
14
116
120
107
165
122
123
124
126
125
127
37
146
147
148
149
150
144
145
800
38
37
119
104
177
102

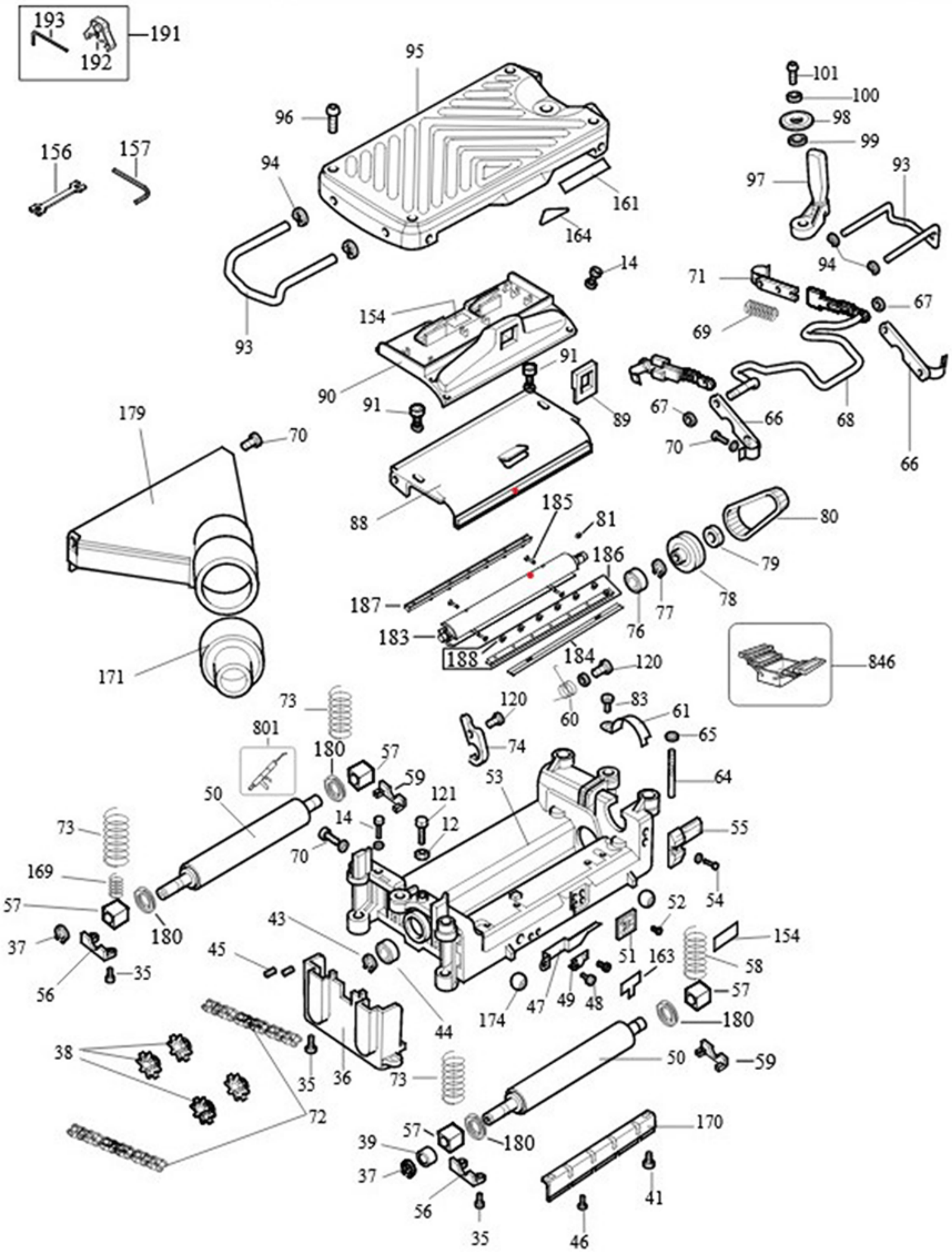
193
192
191
95
96
156
157
94
161
164
101
100
98
99
97
93
14
71
67
69
154
93
91
90
91
89
67
66
68
66
179
70
70
88
185
81
80
186
79
187
78
77
183
76
188
184
120
846
171
73
120
83
61
60
801
180
57
74
65
59
64
53
50
121
14
12
55
73
70
169
54
57
52
180
43
154
37
45
51
163
58
35
56
57
174
47
49
48
44
180
38
50
59
35
36
73
72
170
57
39
180
37
41
56
35
46