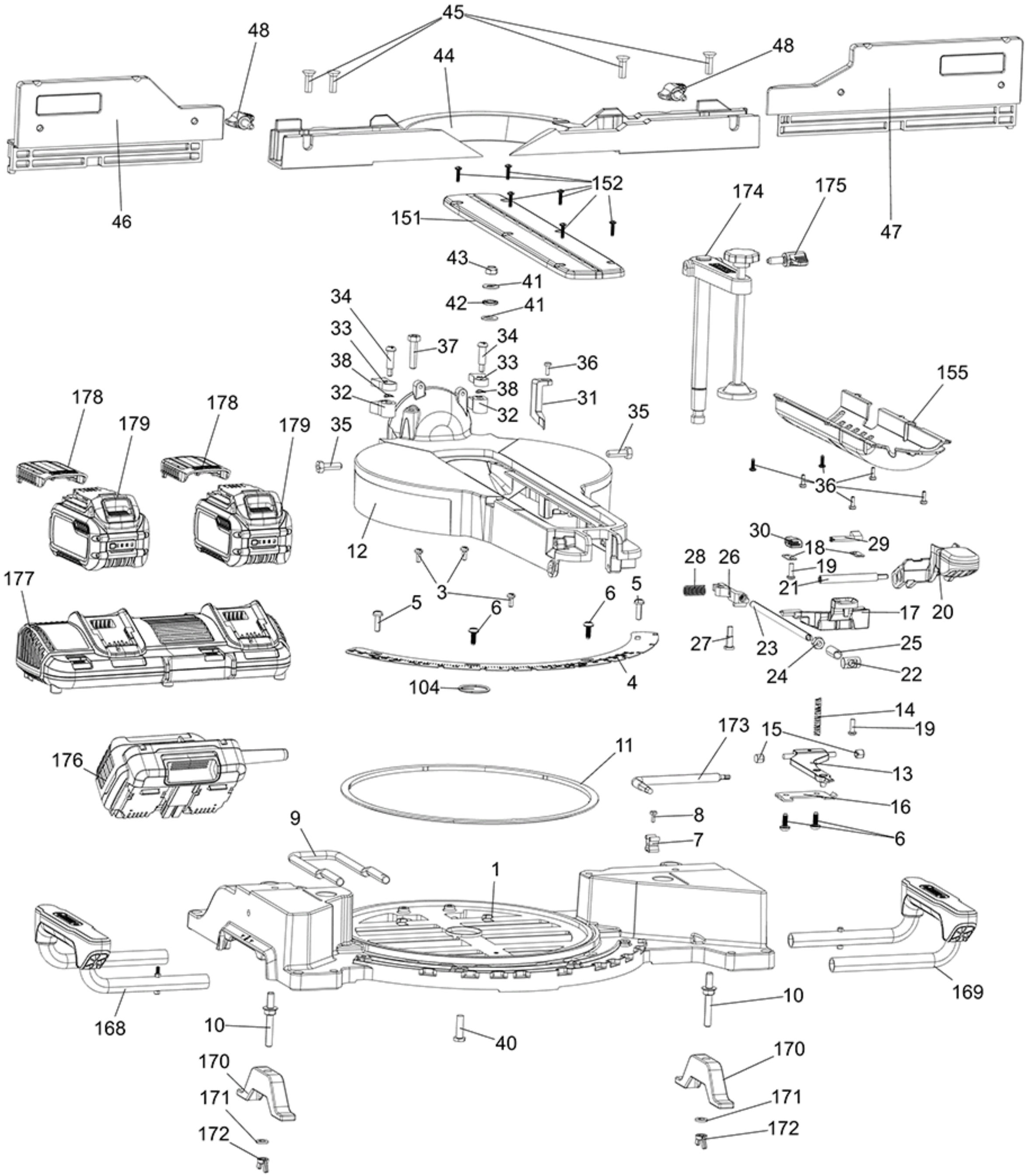
45
48
44
48
46
47
152
151
174
175
43
41
42
41
34
33
37
34
33
38
38
36
32
32
31
155
178
179
178
179
35
35
36
12
30
18
29
28
26
19
21
20
3
5
6
6
5
17
27
23
25
24
22
4
104
14
19
173
15
11
176
13
16
8
6
9
7
1
169
168
10
10
40
170
170
171
171
172
172

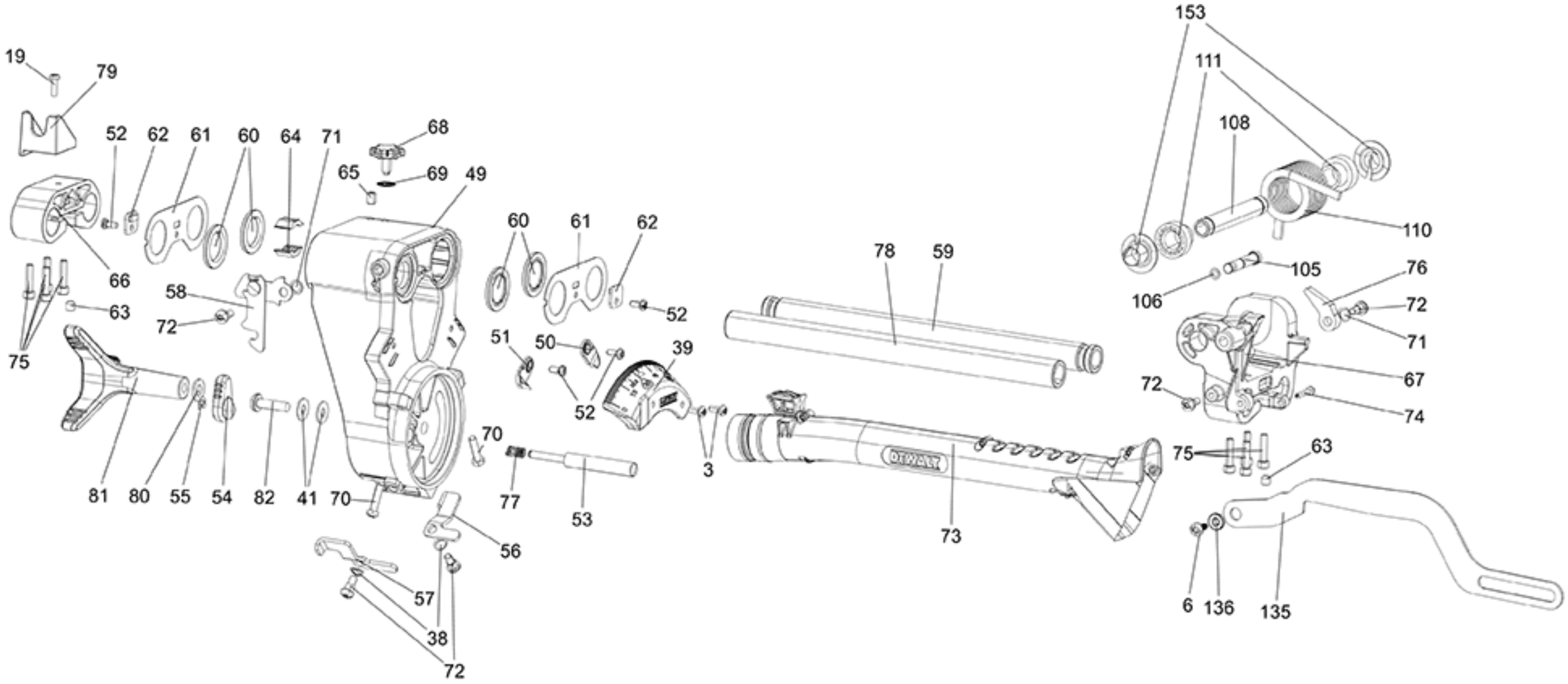
19
79
52
62
61
60
64
71
68
65
69
49
66
63
75
58
72
81
80
55
54
82
41
70
70
77
53
56
57
38
72
60
61
62
52
51
50
52
39
3
78
59
73
153
111
108
110
105
106
76
72
71
67
72
74
75
63
6
136
135

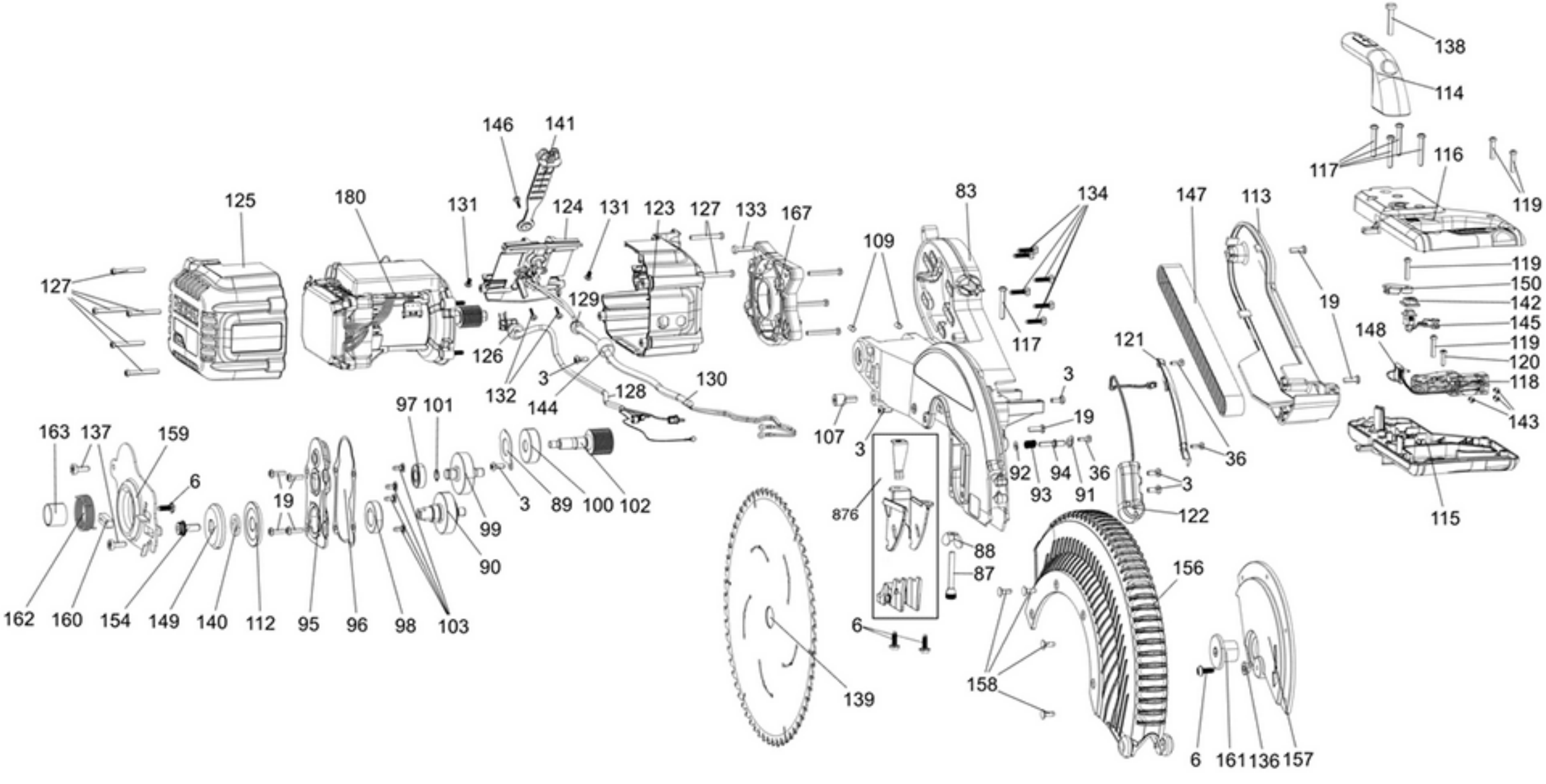
138
114
117
116
119
146
141
125
180
131
124
131
123
127
133
167
109
83
134
147
113
127
129
126
132
3
144
128
130
117
19
119
150
142
145
148
119
120
118
143
121
3
36
107
3
19
92
93
94
91
36
3
122
115
163
137
159
6
19
19
97
101
3
89
100
102
99
90
876
88
87
156
162
160
154
149
140
112
95
96
98
103
6
139
158
6
161
136
157