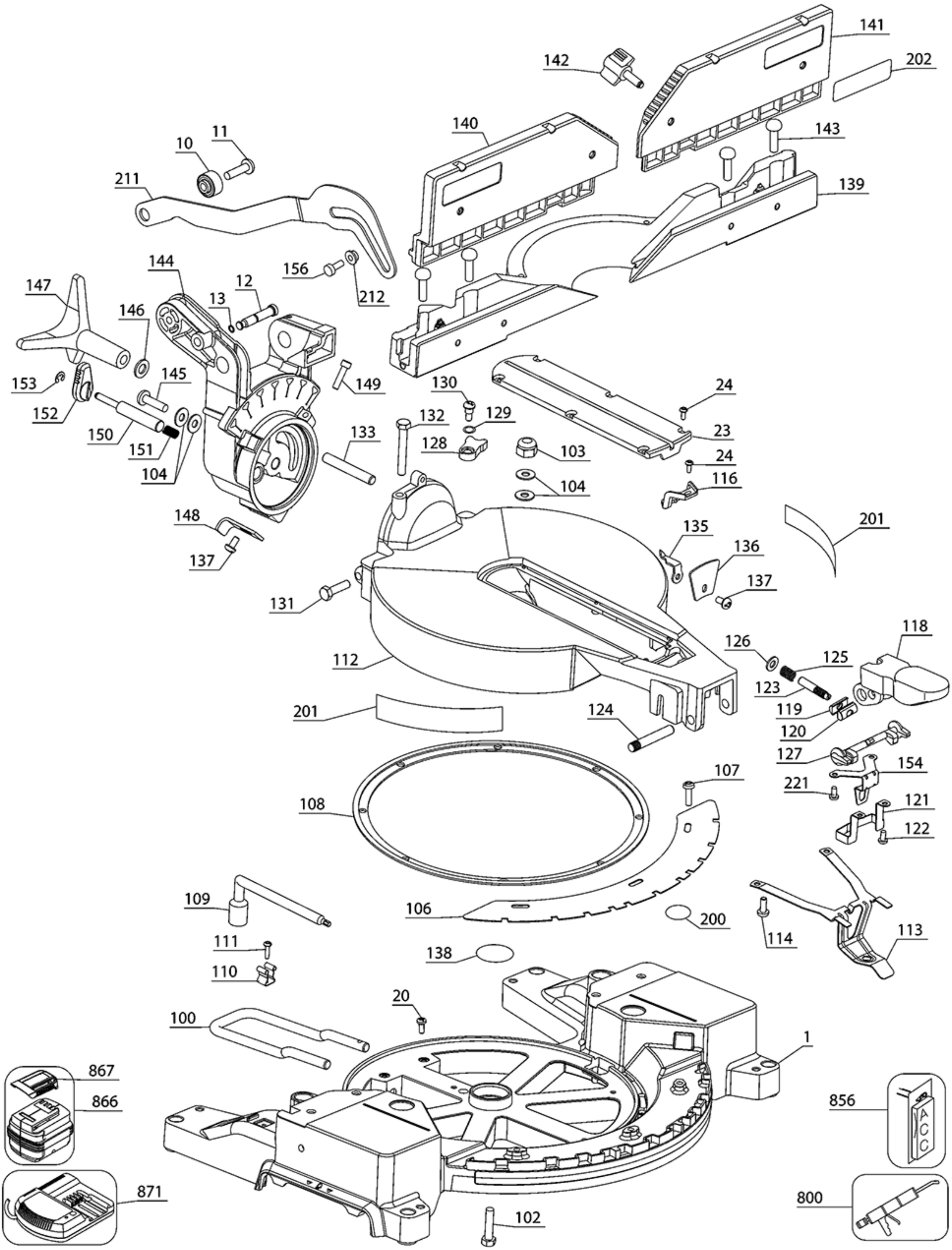
141
202
142
140
143
139
11
10
211
144
156
12
212
147
13
146
145
153
149
130
24
152
132
129
23
150
133
128
103
24
151
104
116
104
148
135
201
136
137
137
131
118
126
125
112
123
119
201
124
120
127
154
107
221
108
121
122
109
106
200
114
113
111
138
110
20
100
1
867
866
856
871
800
102

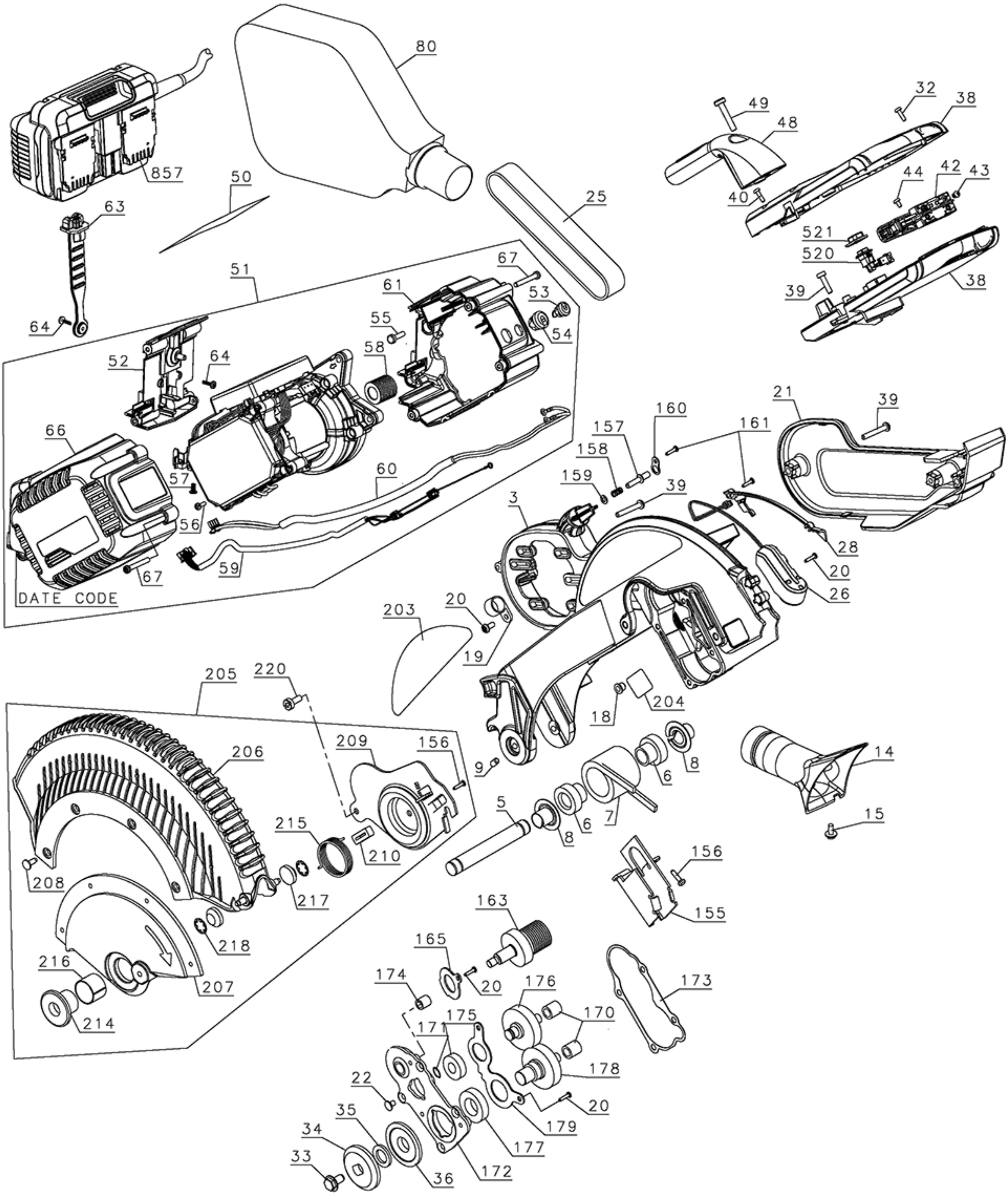
80
857
50
63
64
25
51
67
61
53
55
54
58
52
64
66
57
60
56
59
67
DATE CODE
49
48
32
38
40
44
42
43
521
520
39
38
21
39
160
161
157
158
159
39
3
28
20
26
203
20
19
205
220
204
18
209
156
206
9
14
6
8
5
6
7
15
215
210
8
156
208
217
155
163
218
165
216
20
176
173
207
174
170
214
175
171
178
22
20
35
179
34
177
33
36
172