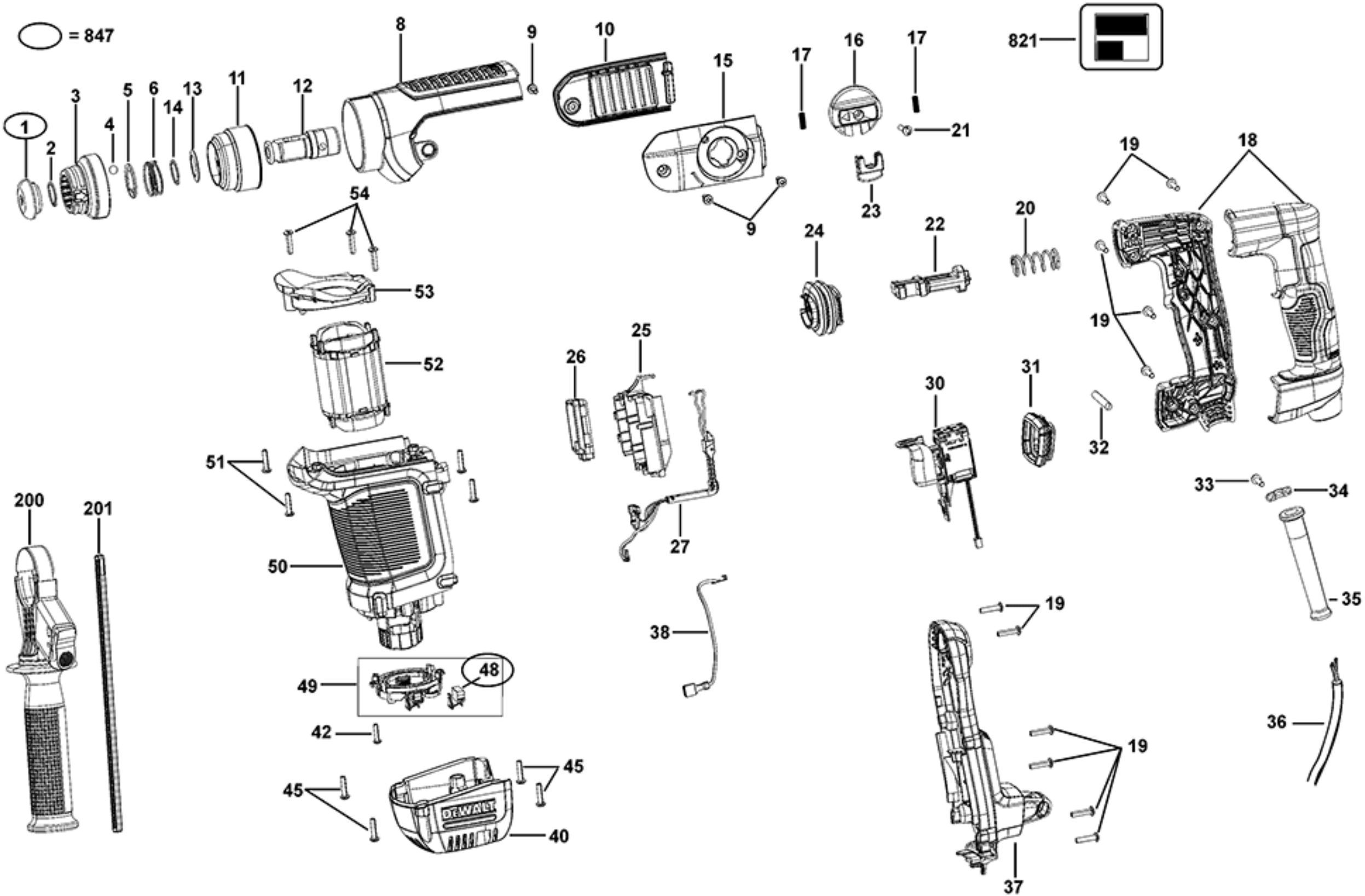
= 847
821
1
2
3
4
5
6
13
14
11
12
8
9
10
15
17
16
17
21
23
9
24
22
20
19
18
19
54
53
52
51
50
49
48
42
45
45
40
26
25
27
38
30
31
32
33
34
35
36
37
19
19
200
201

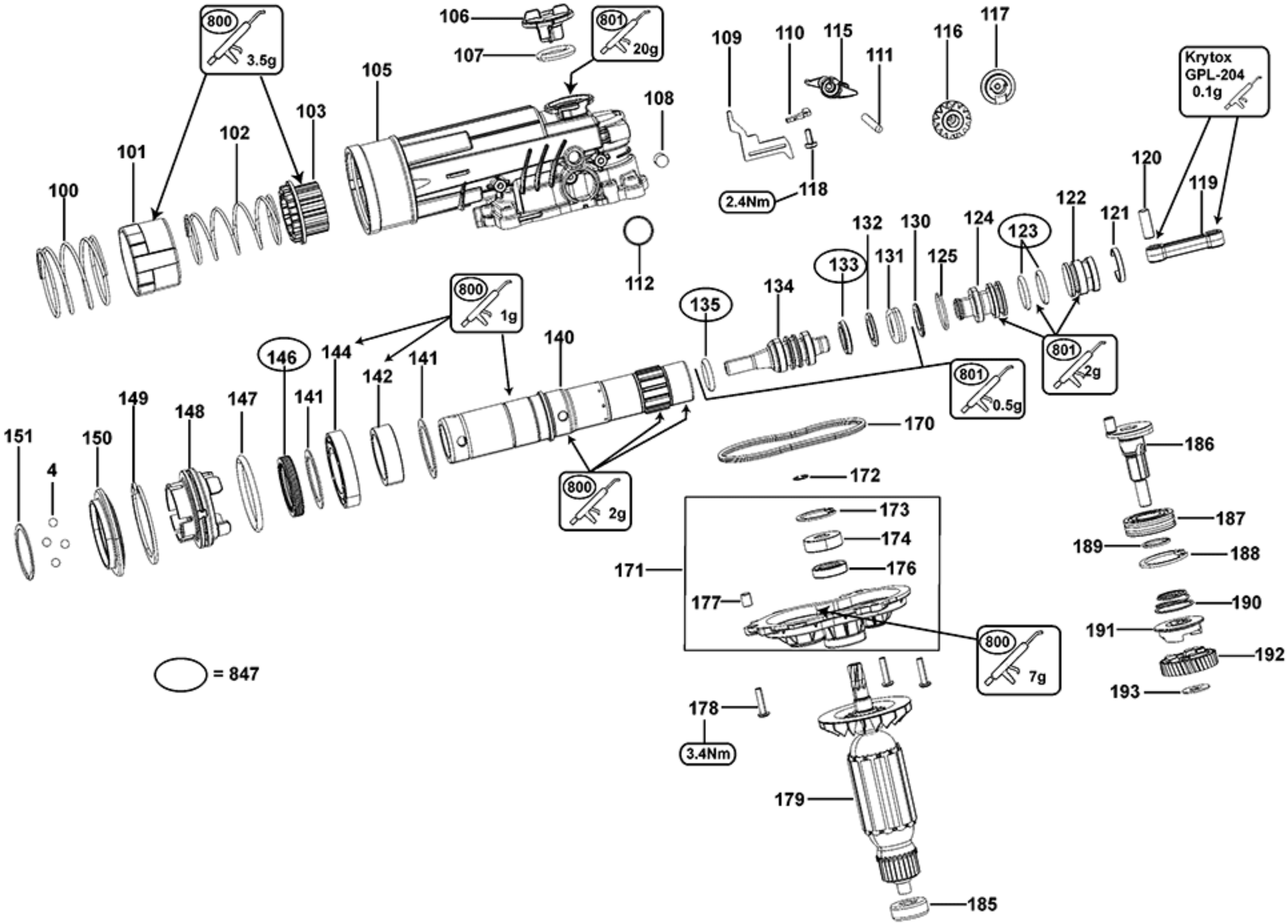
800
3.5g
106
107
801
20g
105
108
109
110
115
111
116
117
Krytox
GPL-204
0.1g
100
101
102
103
2.4Nm
118
120
119
122
121
112
132
130
124
123
133
131
125
134
135
800
1g
140
146
144
142
141
801
2g
801
0.5g
149
148
147
141
151
150
4
170
186
172
800
2g
173
174
176
171
177
187
189
188
190
191
192
193
800
7g
= 847
178
3.4Nm
179
185