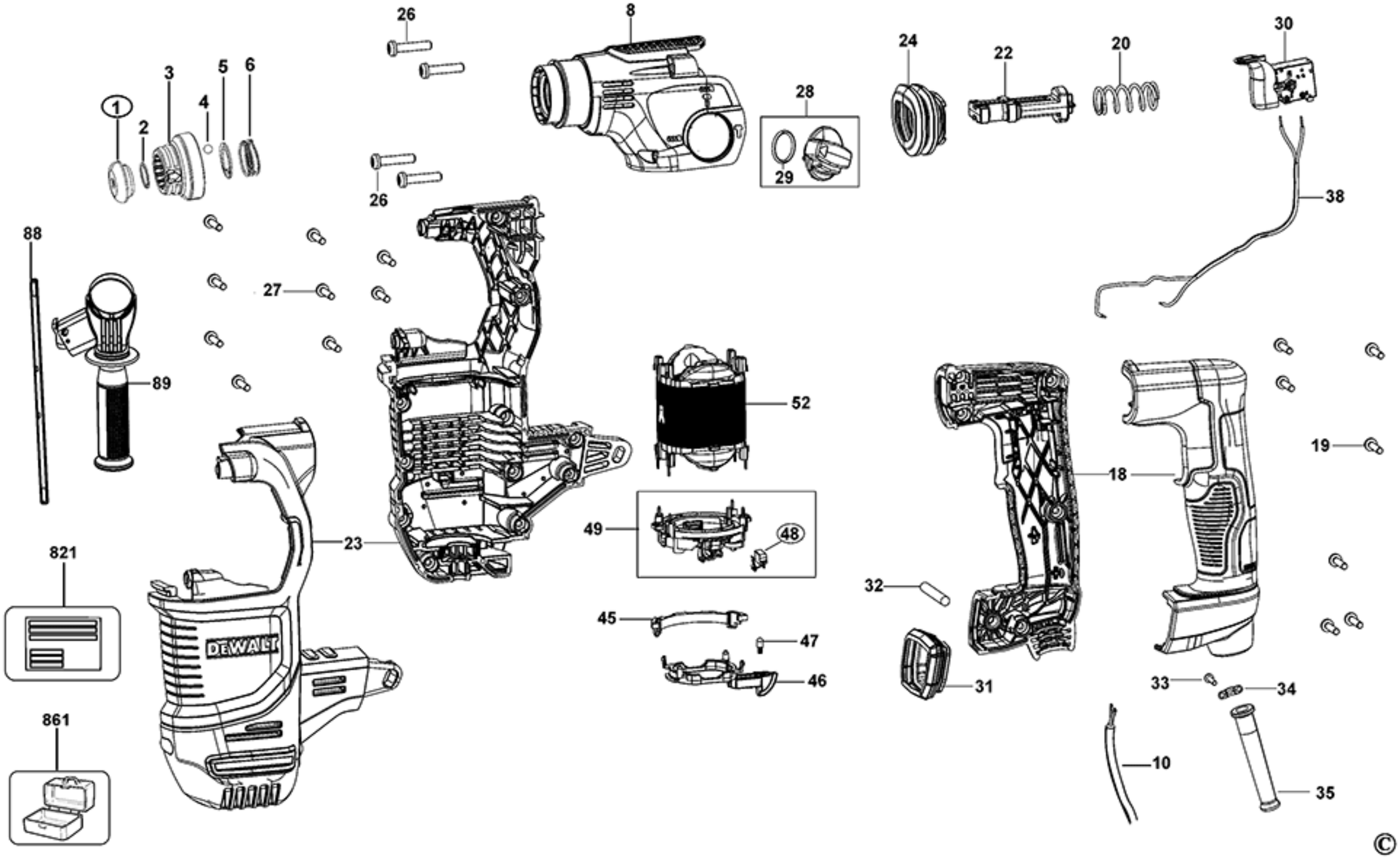
1
2
3
4
5
6
26
26
8
28
29
24
22
20
30
38
88
89
27
52
19
18
23
49
48
821
32
45
47
46
31
33
34
861
10
35
DEWALT
©

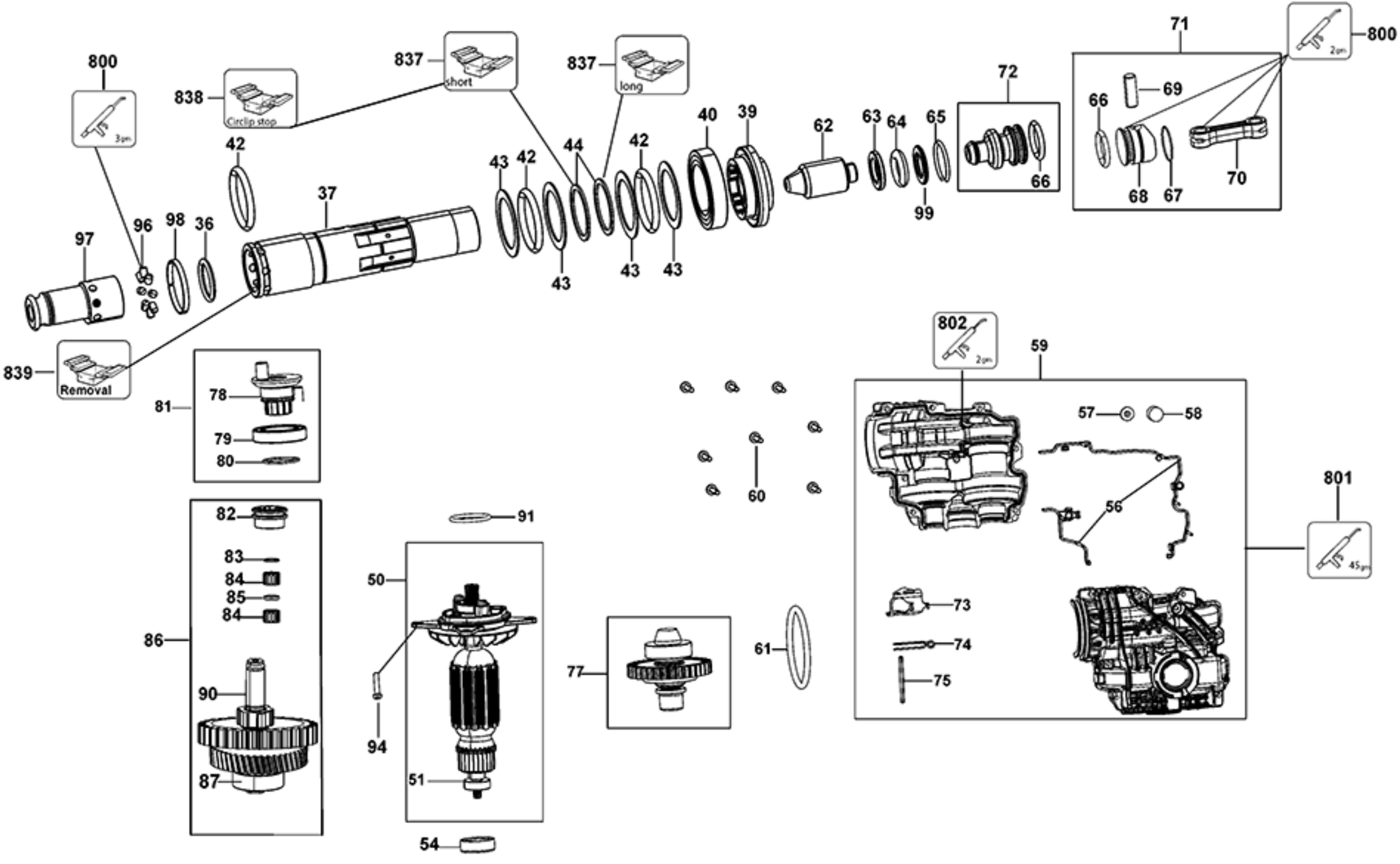
800
3pn
838
Circlip stop
837
short
837
long
42
37
97
96
98
36
43
42
44
42
40
39
62
63
64
65
99
72
66
71
69
66
68
67
70
2pn
800
839
Removal
81
78
79
80
82
83
84
85
84
86
90
87
91
50
94
51
54
77
60
61
802
2pn
59
57
58
56
73
74
75
801
45pn