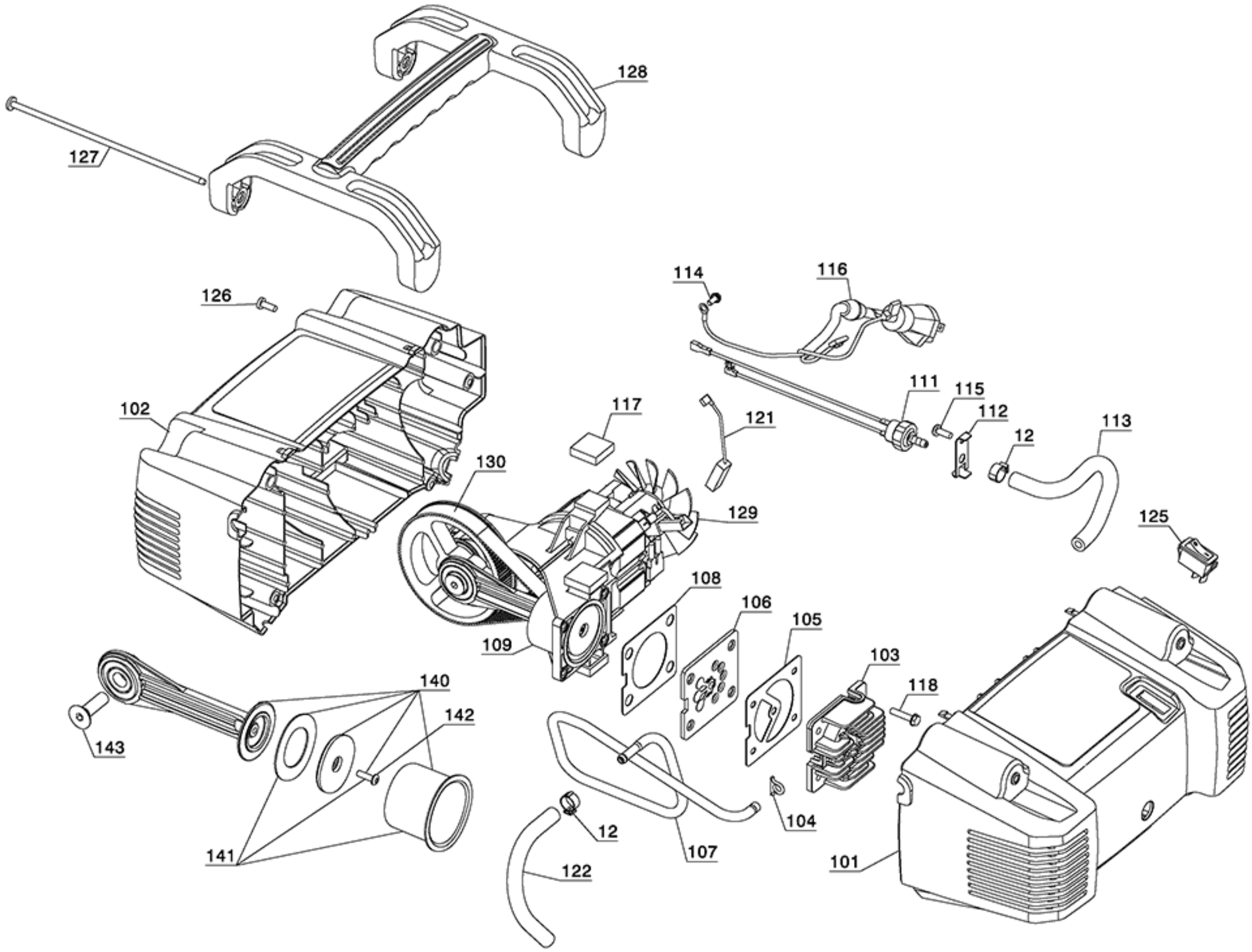
128
127
126
114
116
102
117
121
111
115
112
12
113
130
129
125
108
106
105
109
103
118
140
142
143
104
12
107
141
122
101

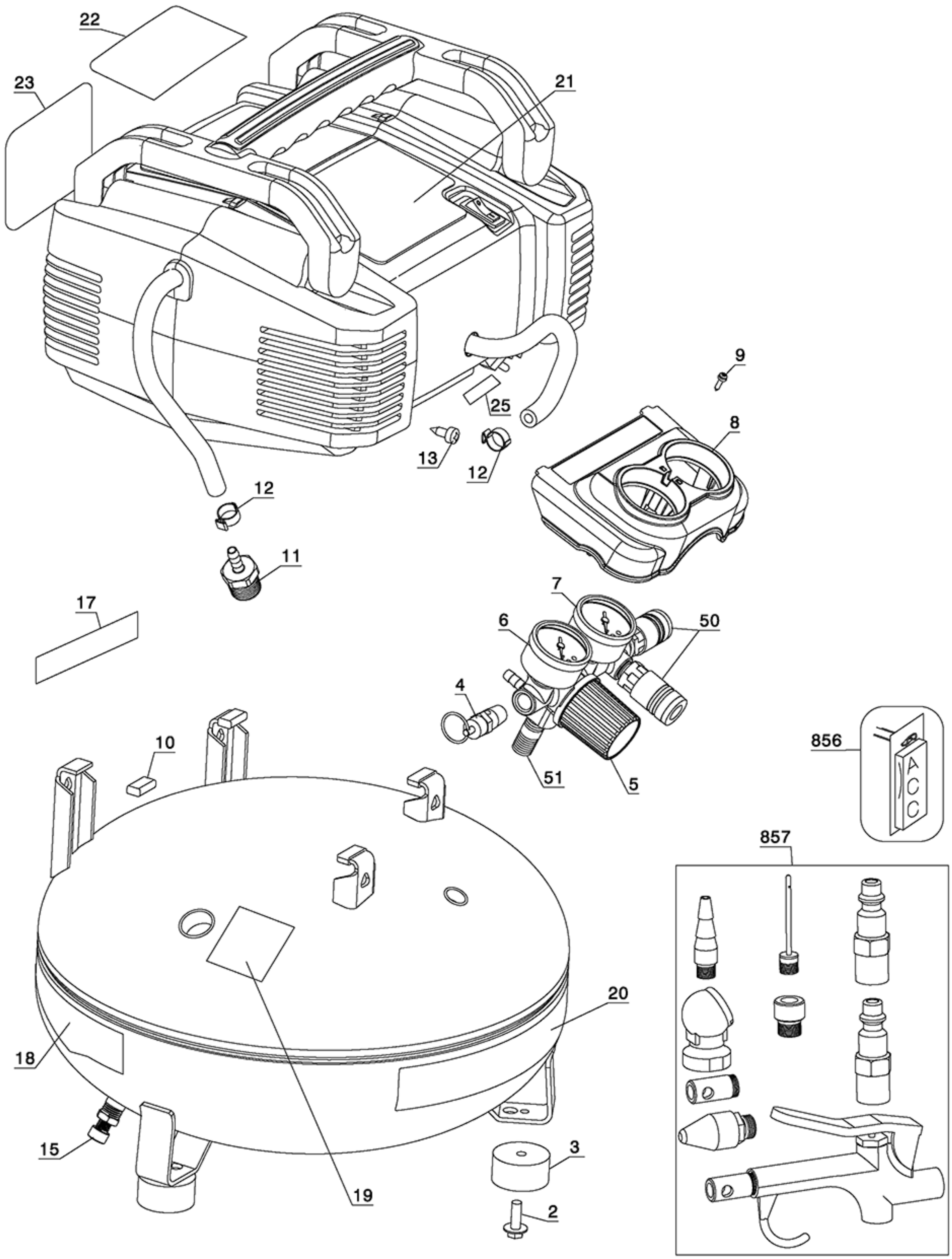
22
23
21
9
25
8
13
12
12
11
7
6
50
17
4
10
856
A
C
C
51
5
857
20
18
15
19
3
2