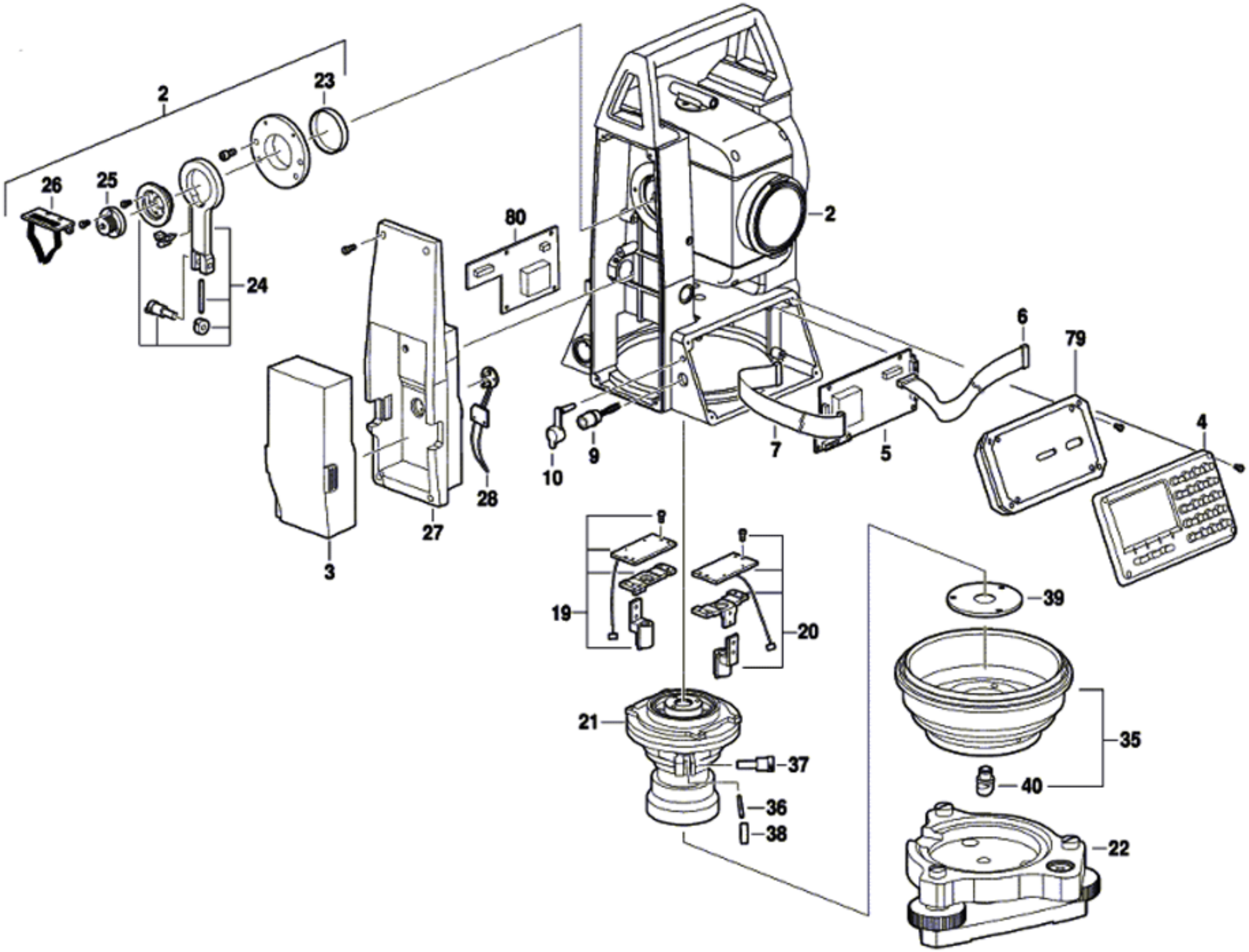
2
23
26
25
24
80
2
6
79
4
9
10
7
5
28
27
3
19
20
39
21
37
35
40
36
38
22

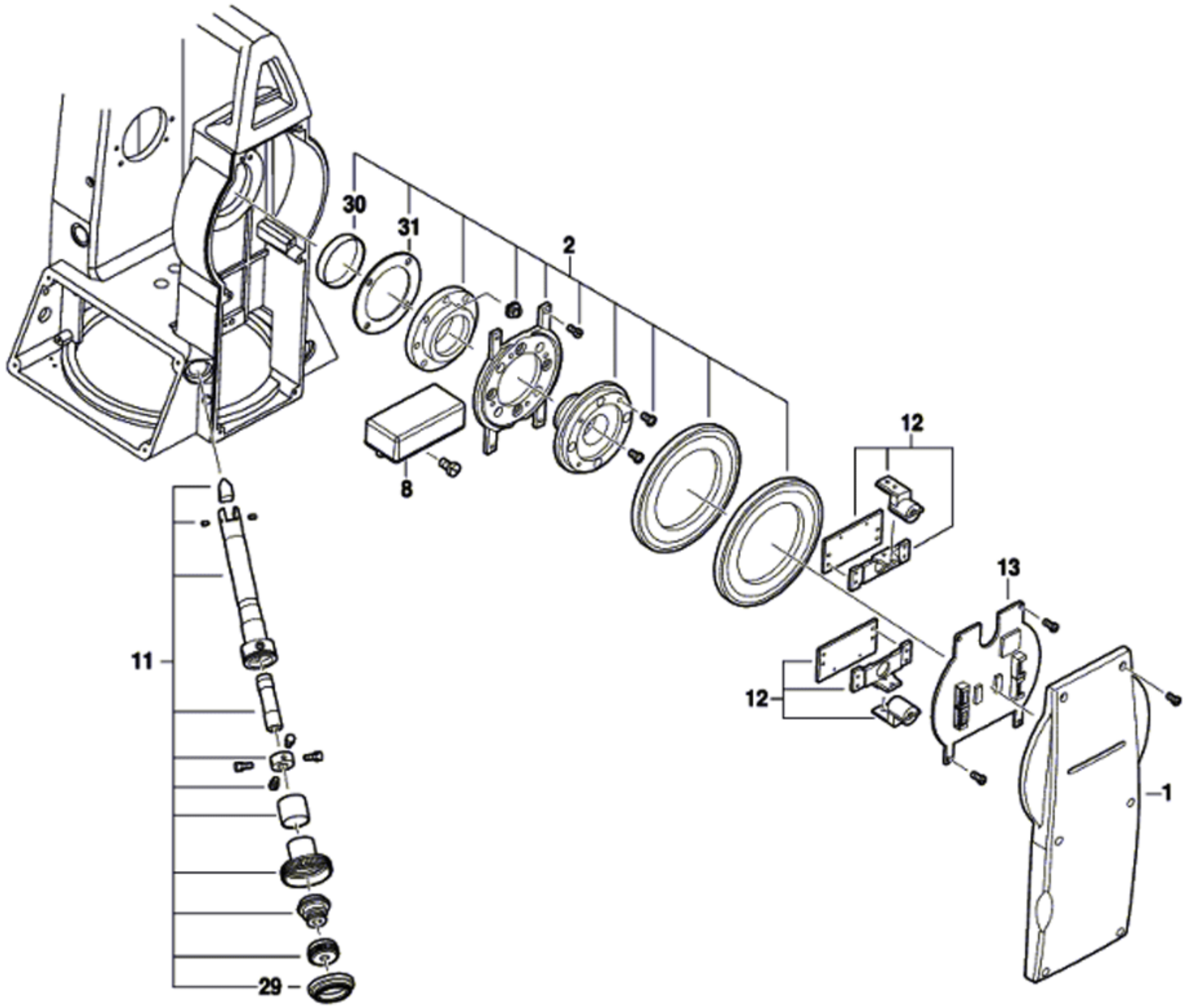
30
31
2
6
8
12
13
11
12
1
29

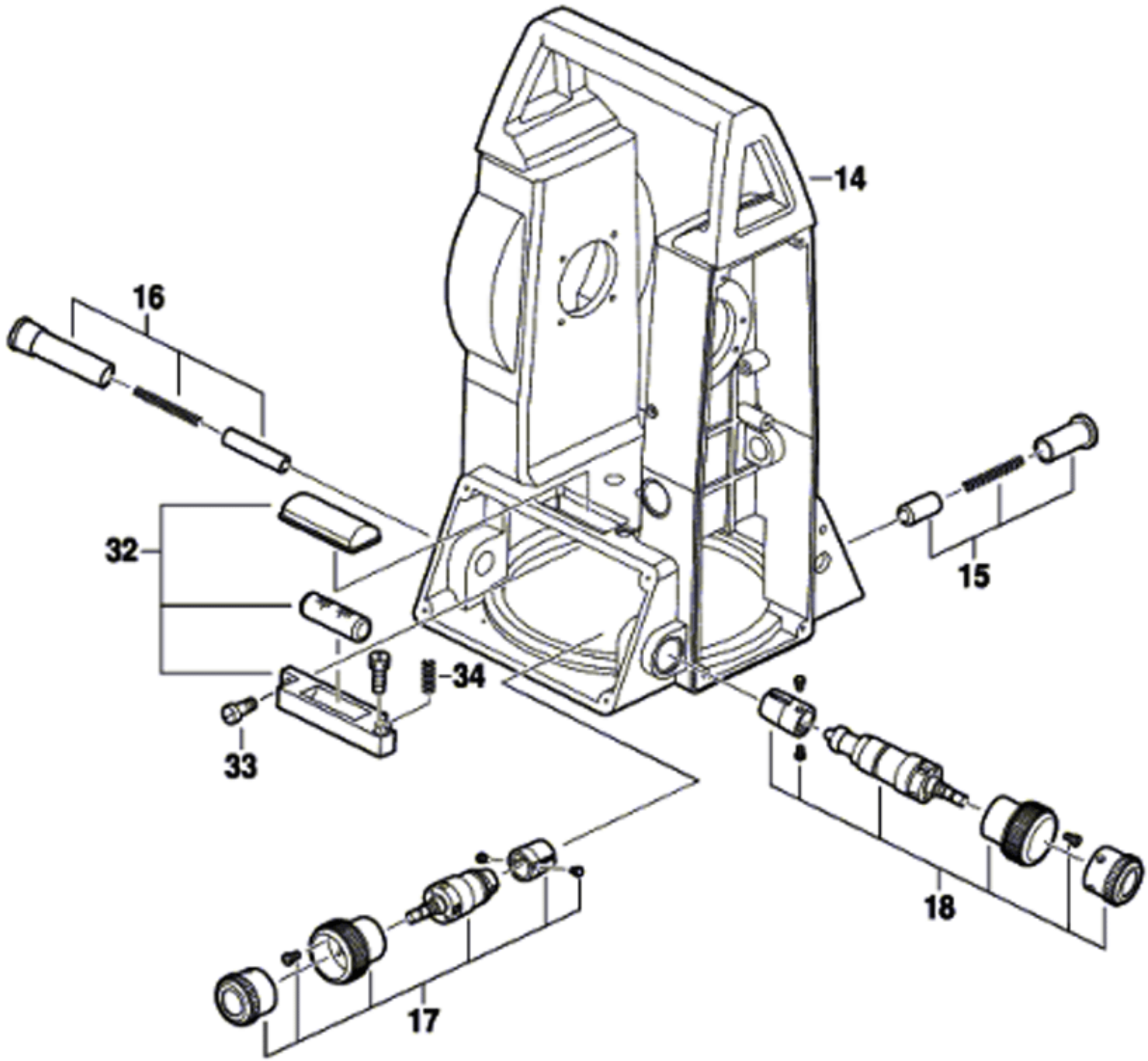
14
16
32
15
34
33
18
17

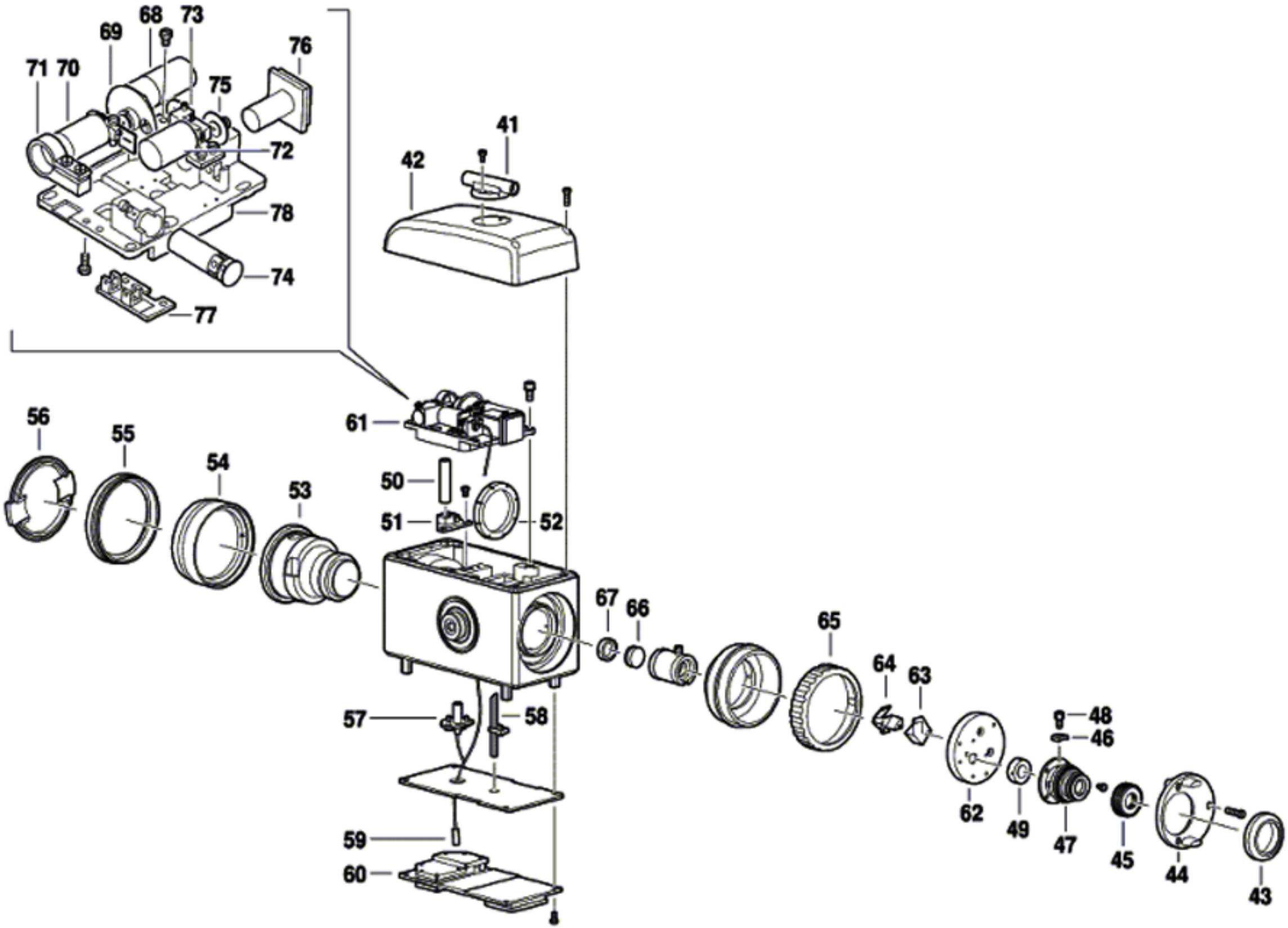
68
73
69
76
71
70
75
72
78
74
77
41
42
61
56
55
54
53
50
51
52
67
66
65
64
63
57
58
48
46
62
49
47
45
44
43
59
60