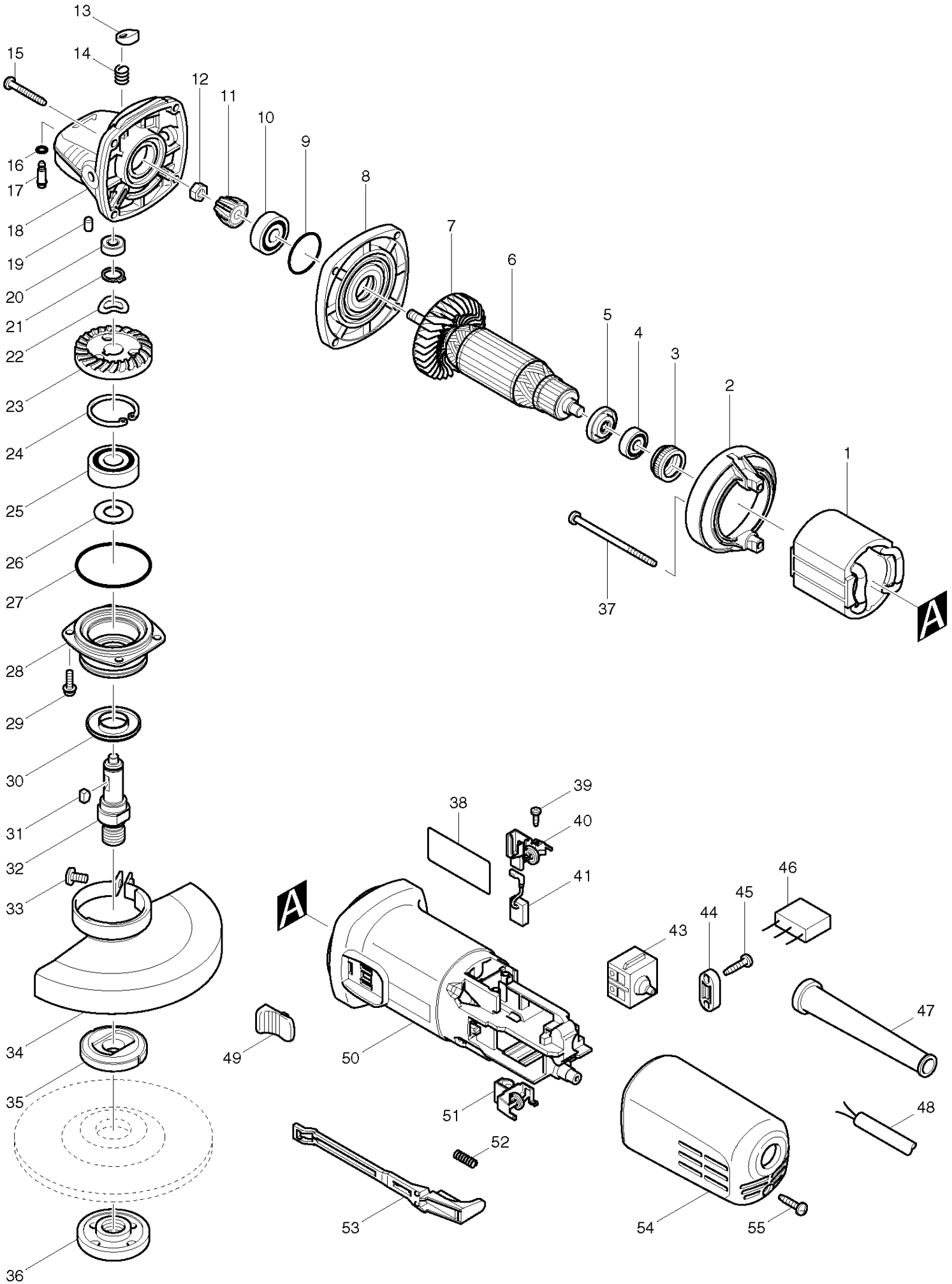
13
14
15
12
11
10
9
8
7
6
5
4
3
2
1
16
17
18
19
20
21
22
23
24
25
26
27
28
29
30
31
32
33
34
35
36
37
38
39
40
41
43
44
45
46
47
48
49
50
51
52
53
54
55
A
A