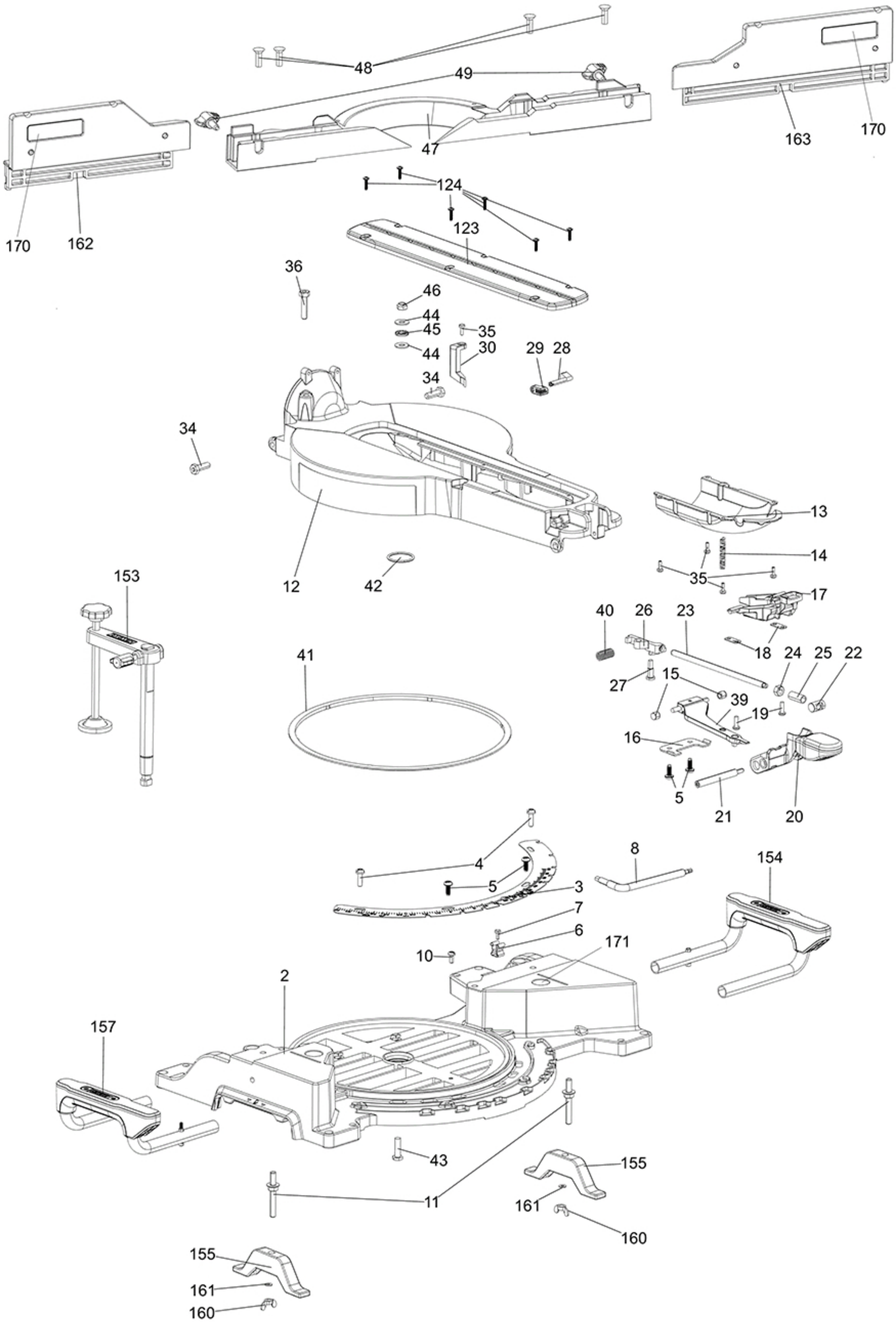
48
49
47
170
162
163
170
124
123
36
46
44
45
35
44
30
29
28
34
34
12
42
13
14
35
17
153
40
26
23
18
24
25
22
41
27
15
39
19
16
5
21
20
4
5
3
8
154
7
6
171
10
2
157
43
155
11
161
160
155
161
160

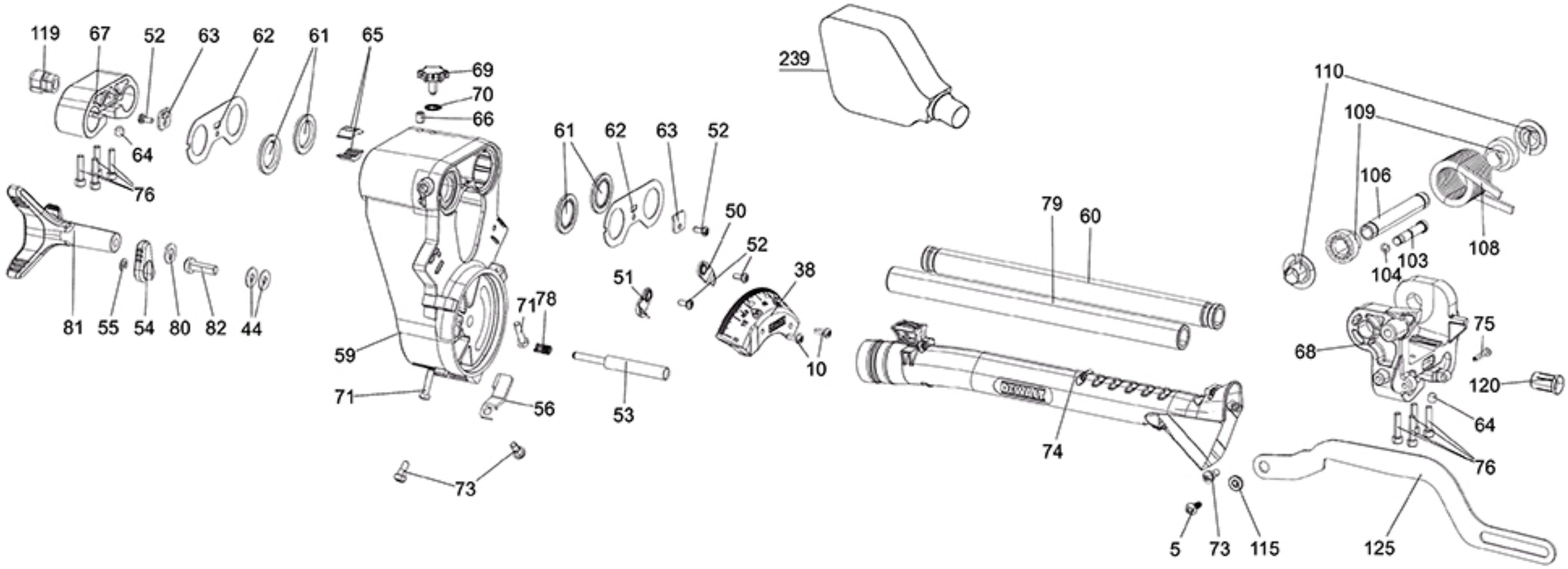
119
67
52
63
62
61
65
69
70
66
64
76
81
55
54
80
82
44
59
71
71
78
56
73
61
62
63
52
50
52
51
38
10
53
239
79
60
74
5
73
115
110
109
106
108
103
104
75
68
120
64
76
125

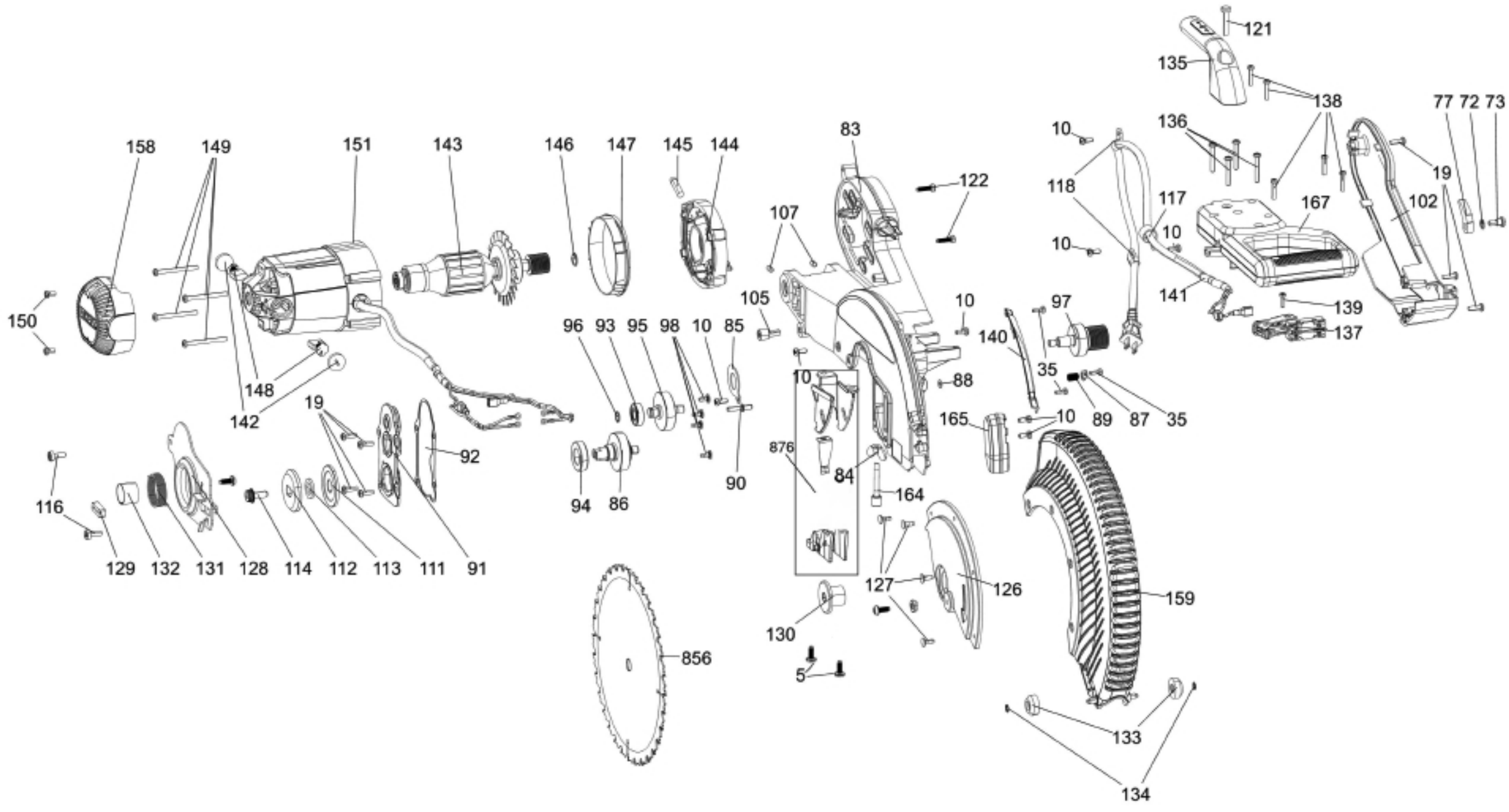
121
135
138
77 72 73
136
10
83
158
149
151
143
146
147
145
144
122
118
117
167
19
102
107
10
10
150
105
10
97
141
139
137
96 93 95 98 10 85
140
35
148
142
10
88
19
165
10
89
87
35
876
84
92
90
94
86
164
116
129
132
131
128
114
112
113
111
91
127
126
159
130
856
5
133
134