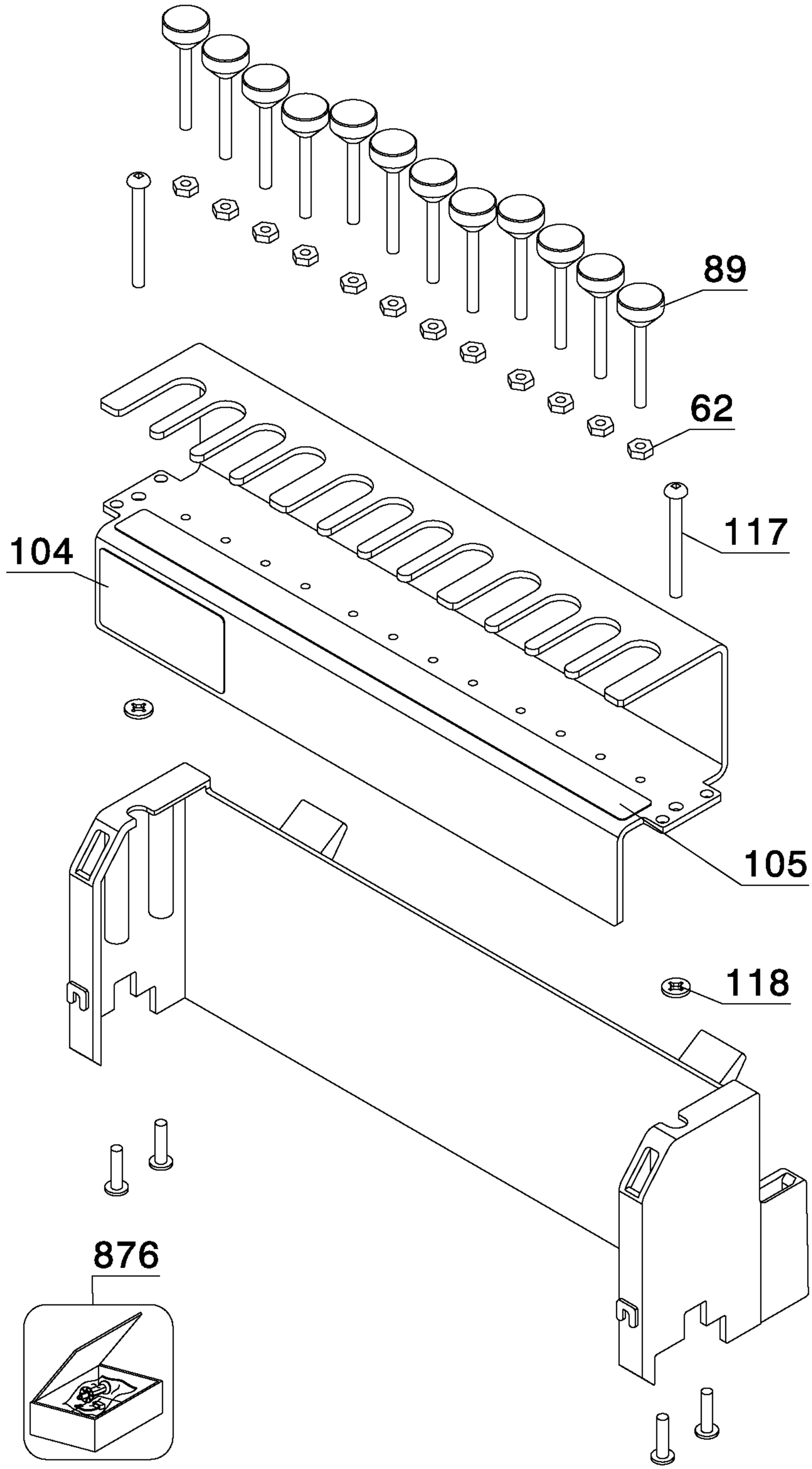
89
62
117
104
105
118
876

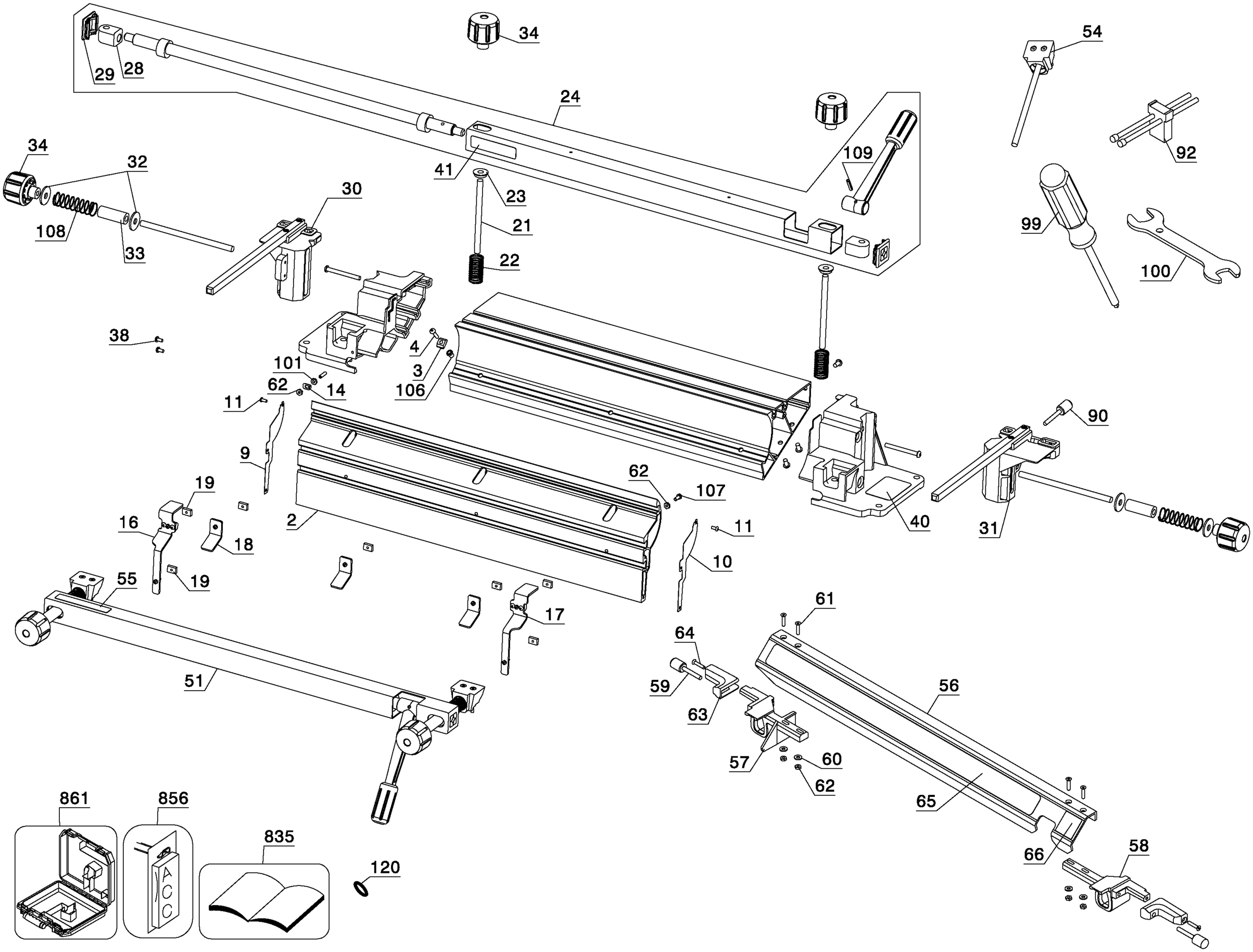

34
29
28
24
54
34
32
41
109
92
30
23
21
99
108
33
22
100
38
4
3
101
62
14
106
11
90
9
62
107
19
16
2
11
40
31
18
10
55
19
17
61
64
51
59
56
63
57
60
62
65
861
856
835
66
58
120

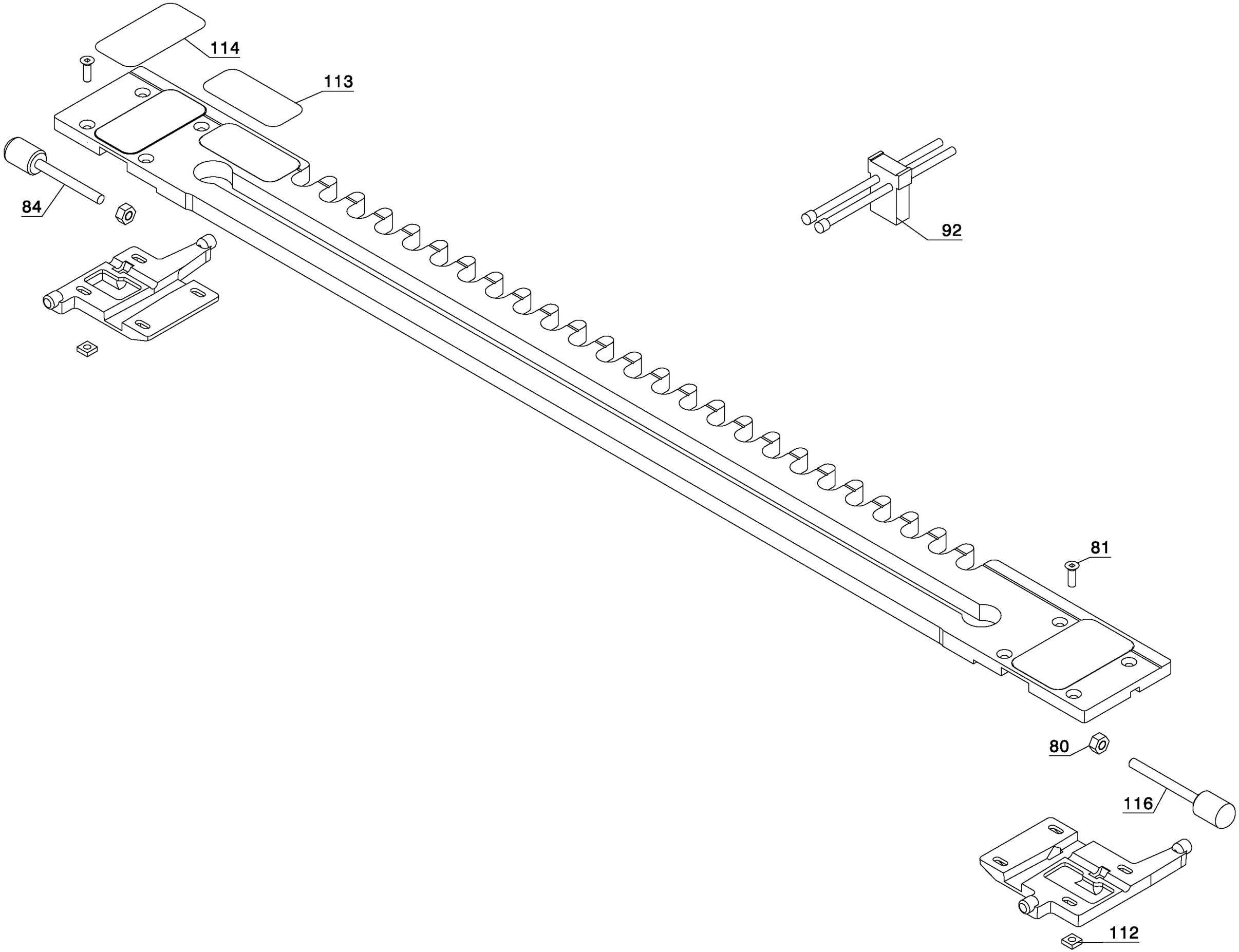
114
113
84
92
81
80
116
112