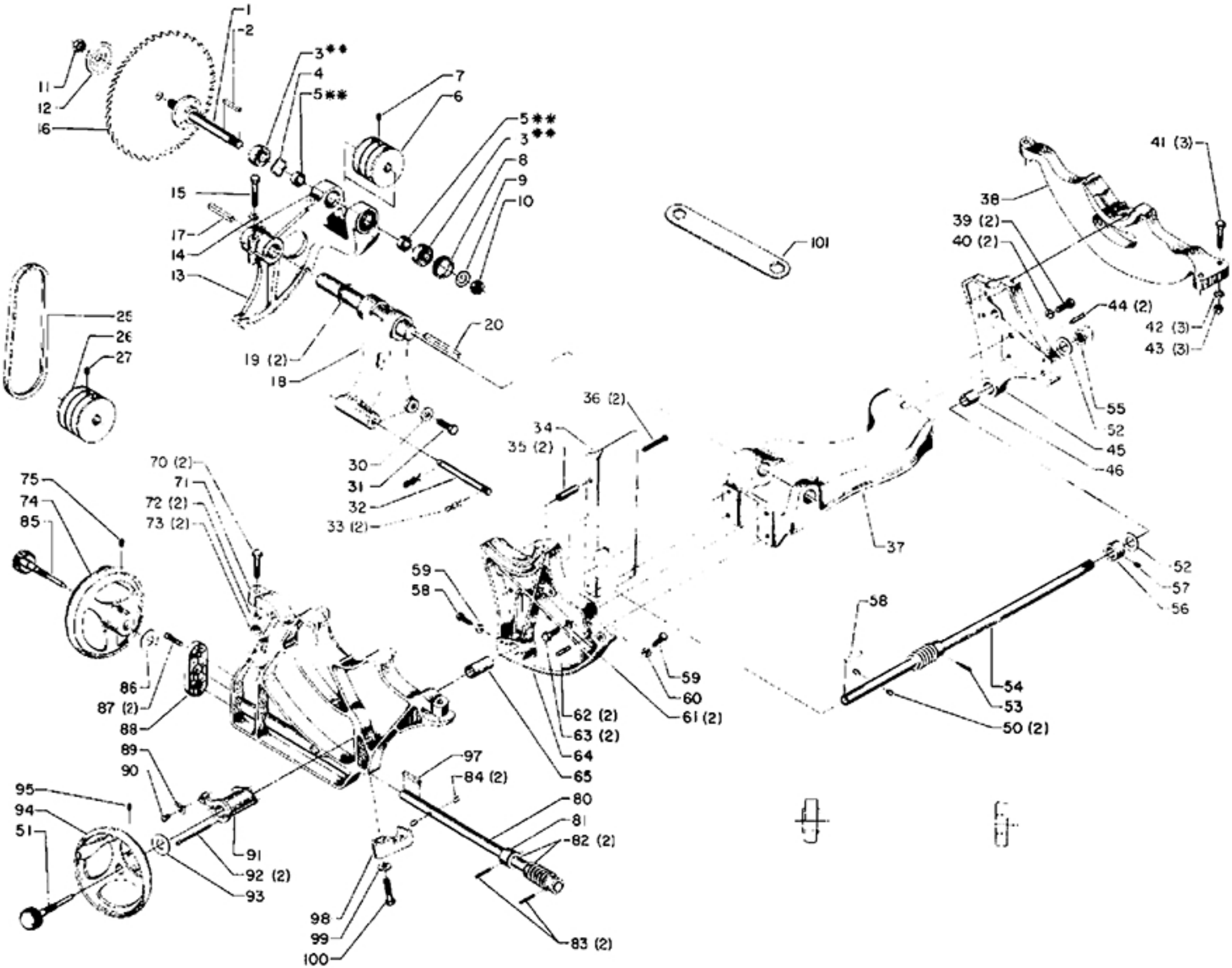
1
2
3**
4
5**
7
6
5**
3**
8
9
10
11
12
16
15
17
14
13
25
26
27
19 (2)
18
20
101
41 (3)
38
39 (2)
40 (2)
44 (2)
42 (3)
43 (3)
55
52
45
46
36 (2)
34
35 (2)
30
31
32
33 (2)
37
70 (2)
71
72 (2)
73 (2)
75
74
85
59
58
52
57
56
58
59
60
61 (2)
62 (2)
63 (2)
64
65
54
53
50 (2)
86
87 (2)
88
89
90
97
84 (2)
80
81
82 (2)
95
94
51
91
92 (2)
93
98
99
100
83 (2)

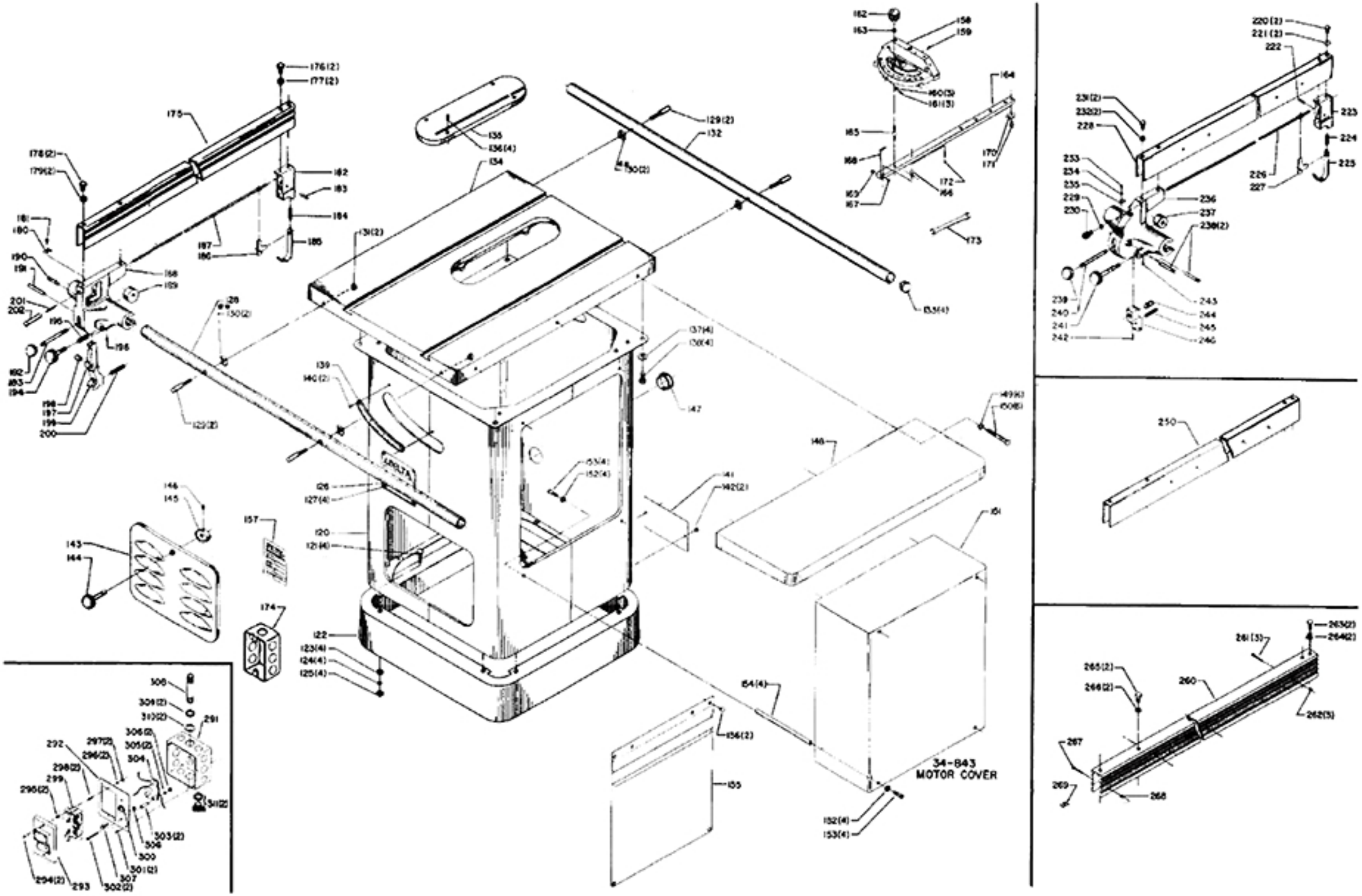
34-843
MOTOR COVER