2 610 956 980
Issue Stand } 08-09-10 **Fig./Abb. 1**

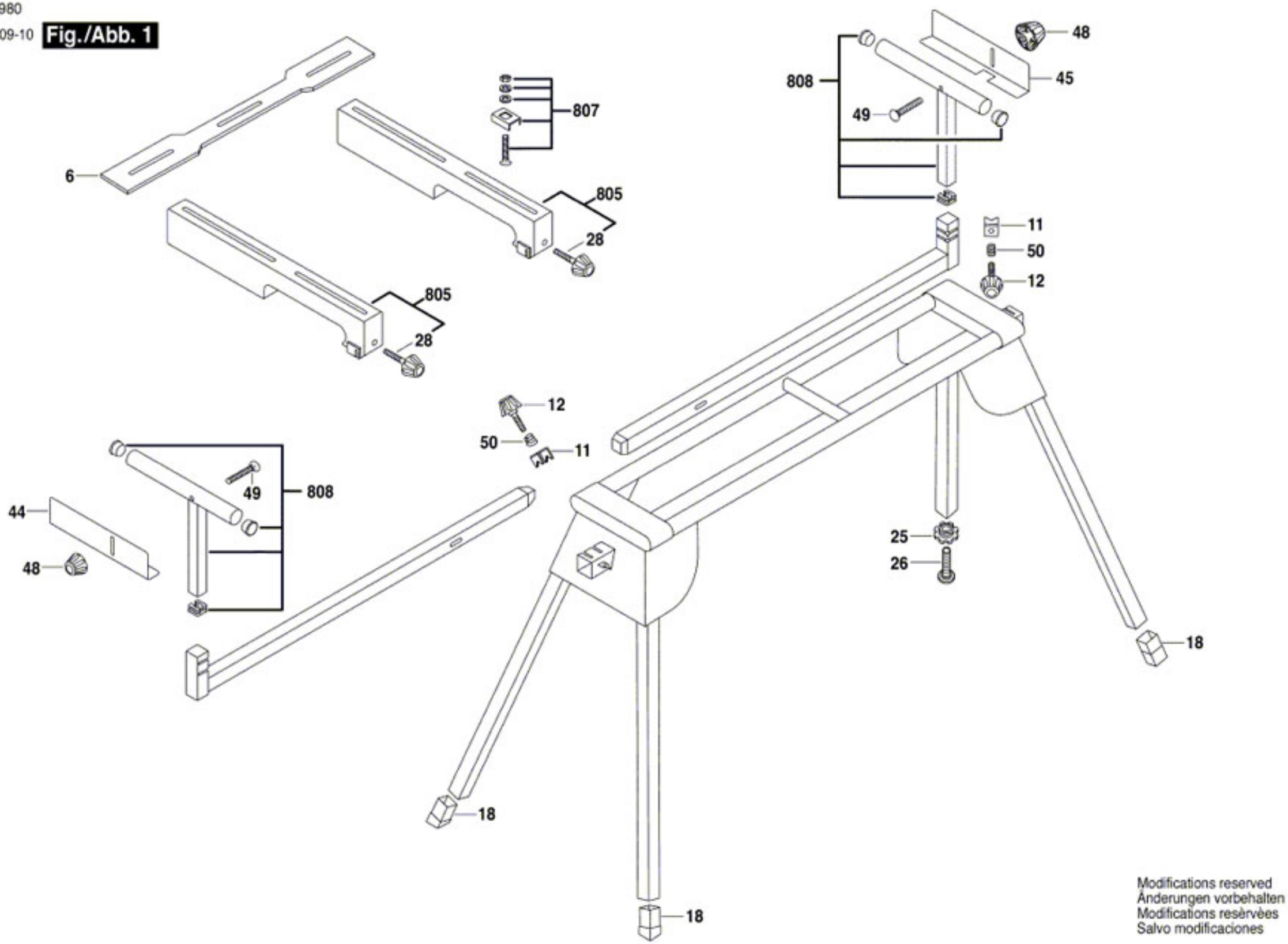

Modifications reserved
Änderungen vorbehalten
Modifications resèrvèes
Salvo modificaciones