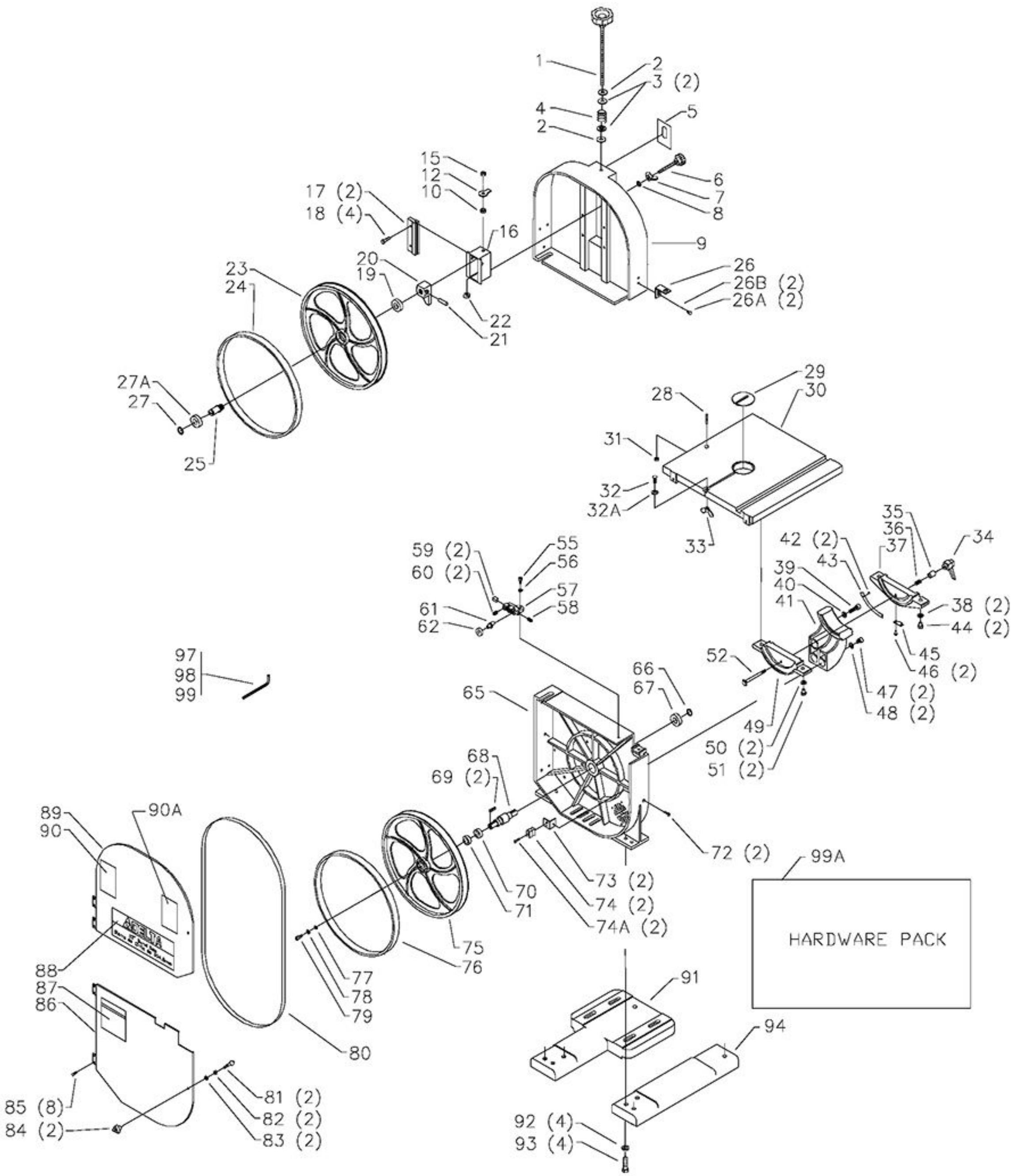
1
2
3 (2)
4
2
5
6
7
8
9
15
12
10
17 (2)
18 (4)
16
20
19
23
24
22
21
26
26B (2)
26A (2)
27A
27
25
29
30
28
31
32
32A
33
35
36
37
34
42 (2)
43
39
40
41
38 (2)
44 (2)
45
46 (2)
47 (2)
48 (2)
52
59 (2)
60 (2)
55
56
57
58
61
62
97
98
99
66
67
65
49
50 (2)
51 (2)
68
69 (2)
72 (2)
89
90
90A
99A
73 (2)
74 (2)
74A (2)
70
71
HARDWARE PACK
75
76
77
78
79
88
87
86
91
94
80
85 (8)
84 (2)
81 (2)
82 (2)
83 (2)
92 (4)
93 (4)

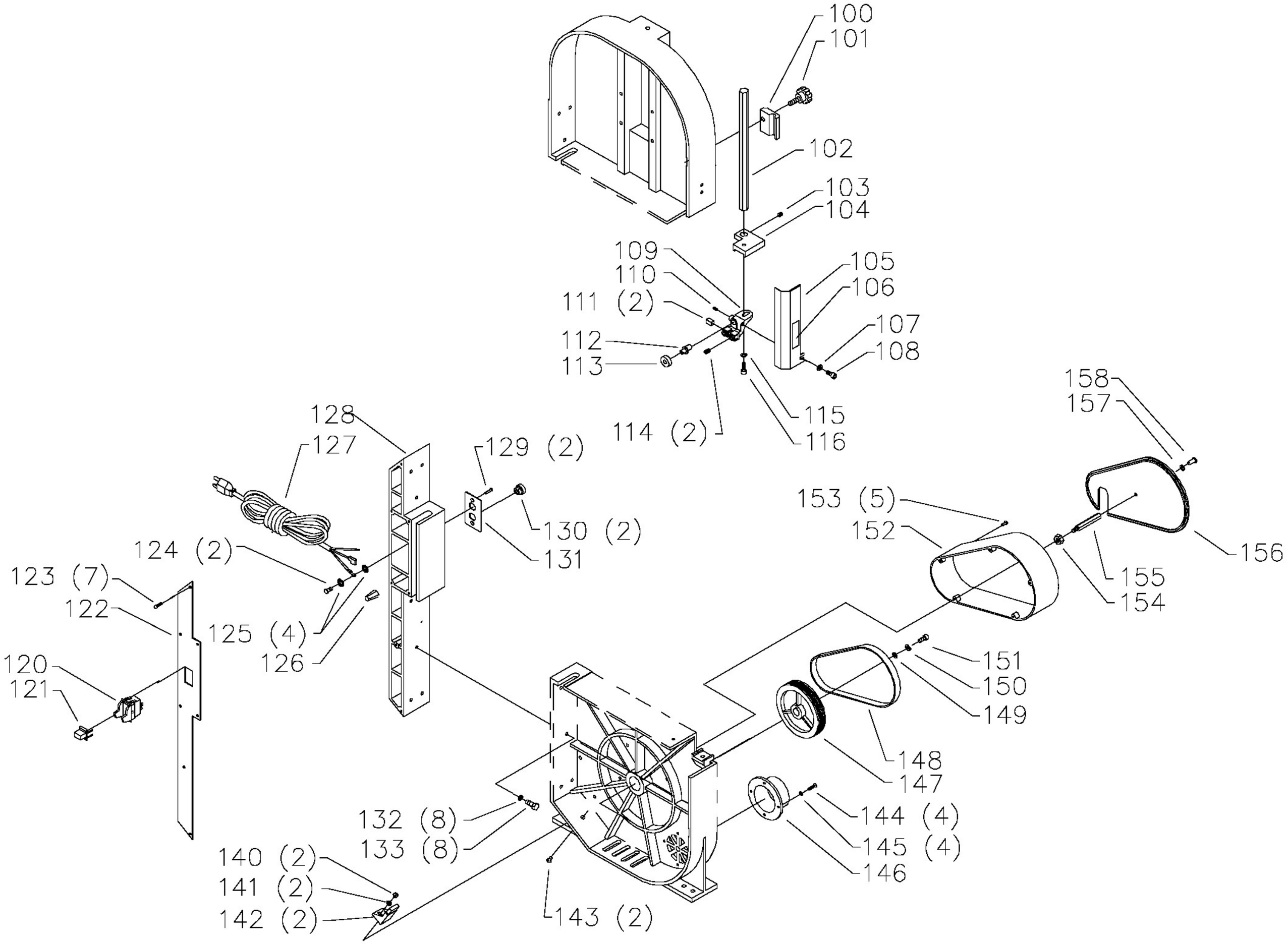
100
101
102
103
104
105
106
107
108
109
110
111 (2)
112
113
114 (2)
115
116
120
121
122
123 (7)
124 (2)
125 (4)
126
127
128
129 (2)
130 (2)
131
132 (8)
133 (8)
140 (2)
141 (2)
142 (2)
143 (2)
144 (4)
145 (4)
146
147
148
149
150
151
152
153 (5)
154
155
156
157
158

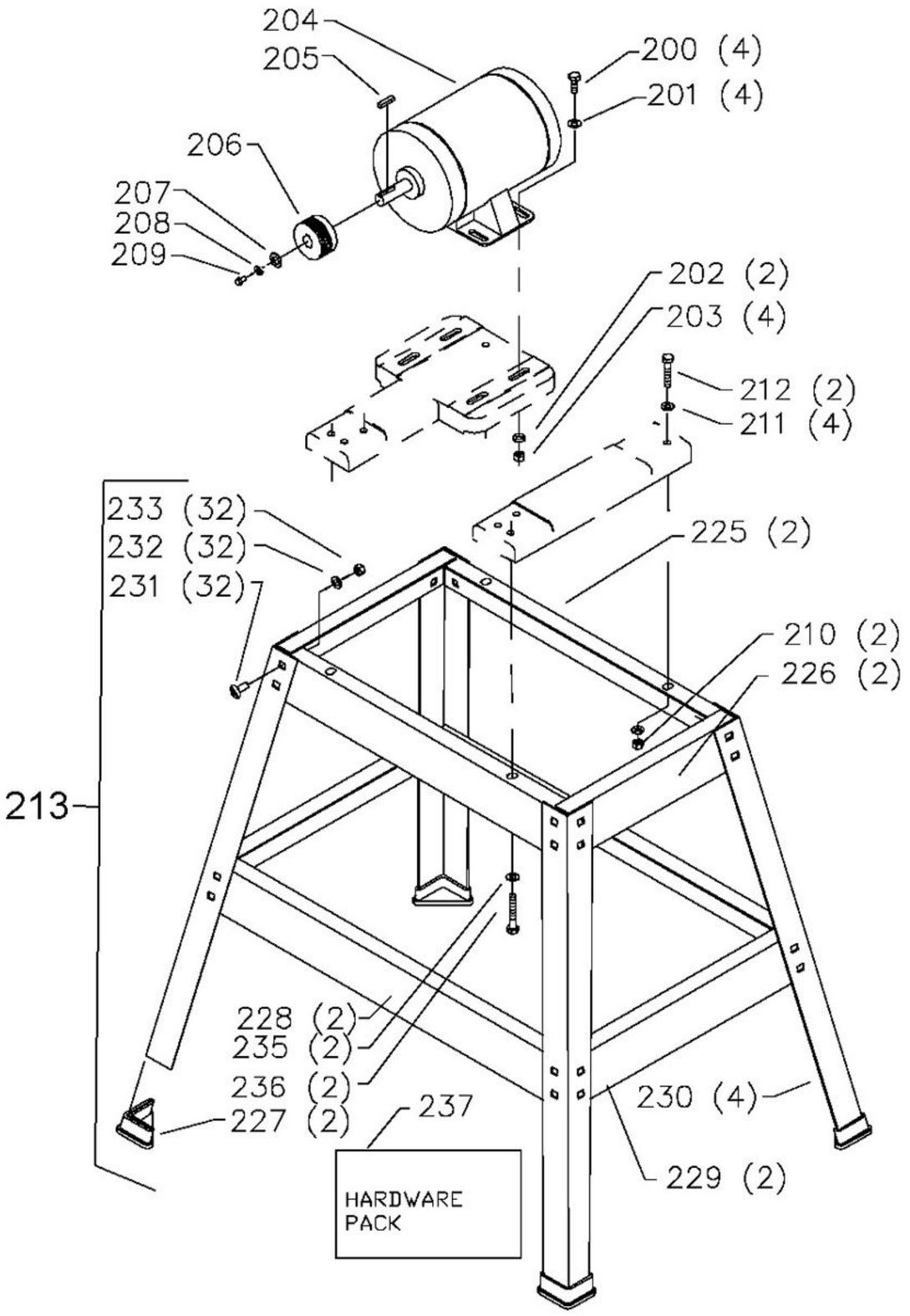
204
205
200 (4)
201 (4)
206
207
208
209
202 (2)
203 (4)
212 (2)
211 (4)
233 (32)
232 (32)
231 (32)
225 (2)
210 (2)
226 (2)
213
228 (2)
235 (2)
236 (2)
227 (2)
237
HARDWARE PACK
230 (4)
229 (2)

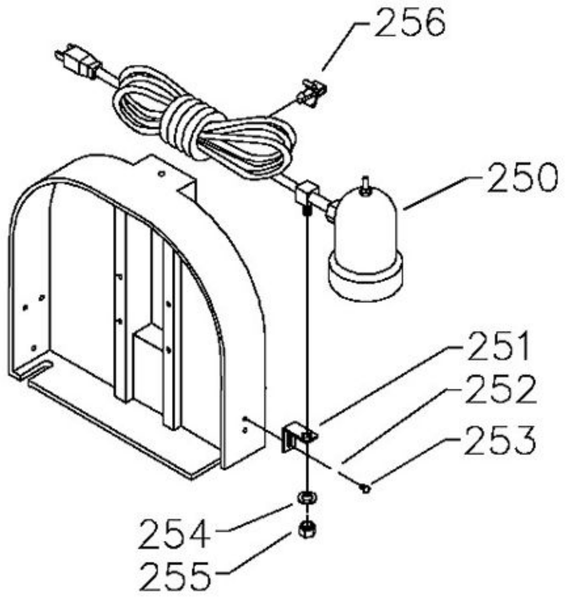
256
250
251
252
253
254
255