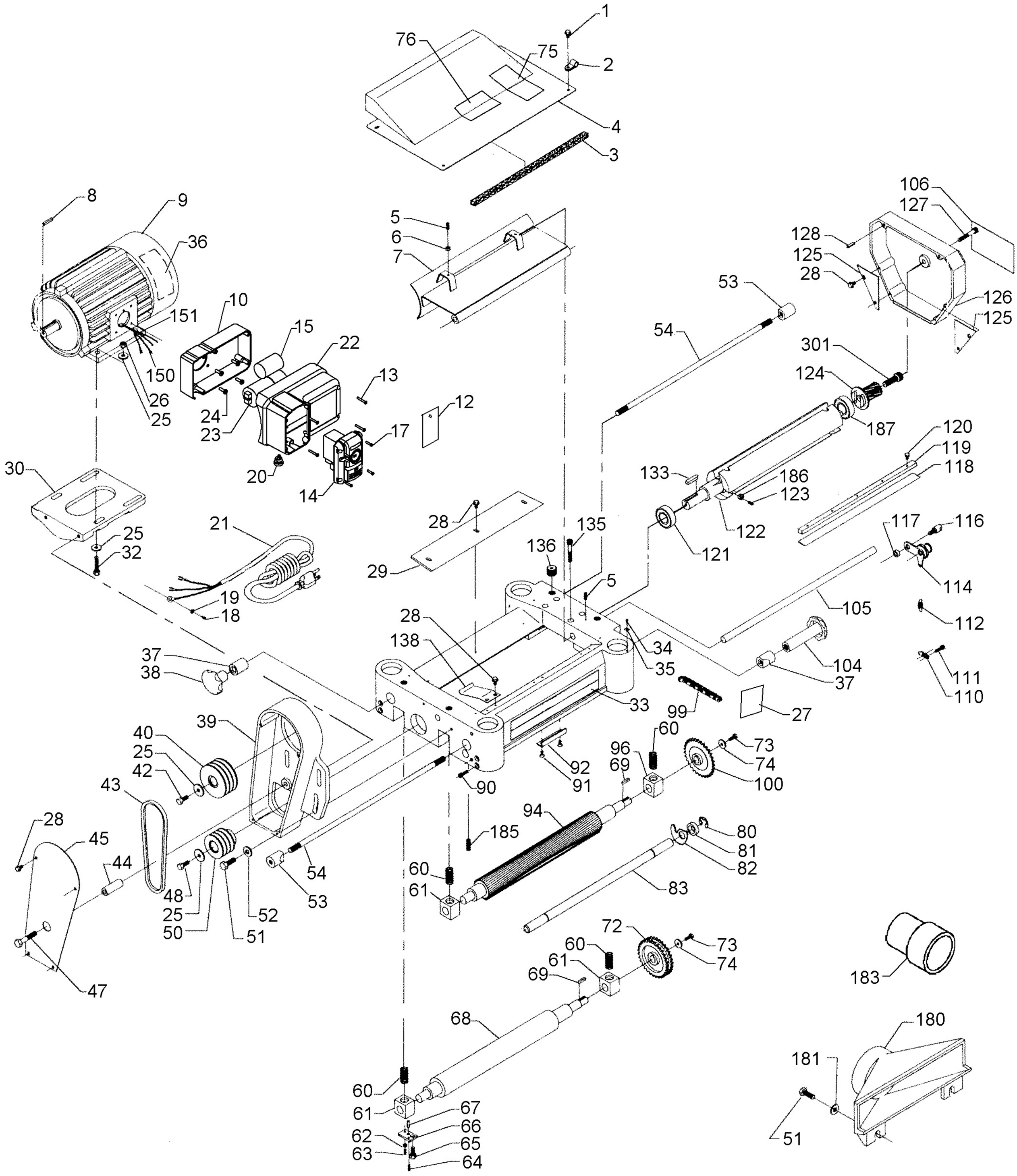
1
2
76
75
4
3
8
9
36
5
6
7
106
127
128
125
28
126
125
53
54
301
124
187
120
119
118
133
186
123
122
121
117
116
114
105
112
104
37
111
110
27
8
9
36
151
10
15
22
150
26
25
24
23
13
12
17
20
14
30
25
32
21
28
29
135
136
5
19
18
28
138
34
35
33
99
60
96
69
73
74
100
92
91
90
185
94
80
81
82
83
37
38
39
40
25
42
43
28
45
44
48
25
50
51
52
53
54
60
61
72
60
61
69
73
74
183
68
180
181
60
61
67
66
62
65
63
64
51

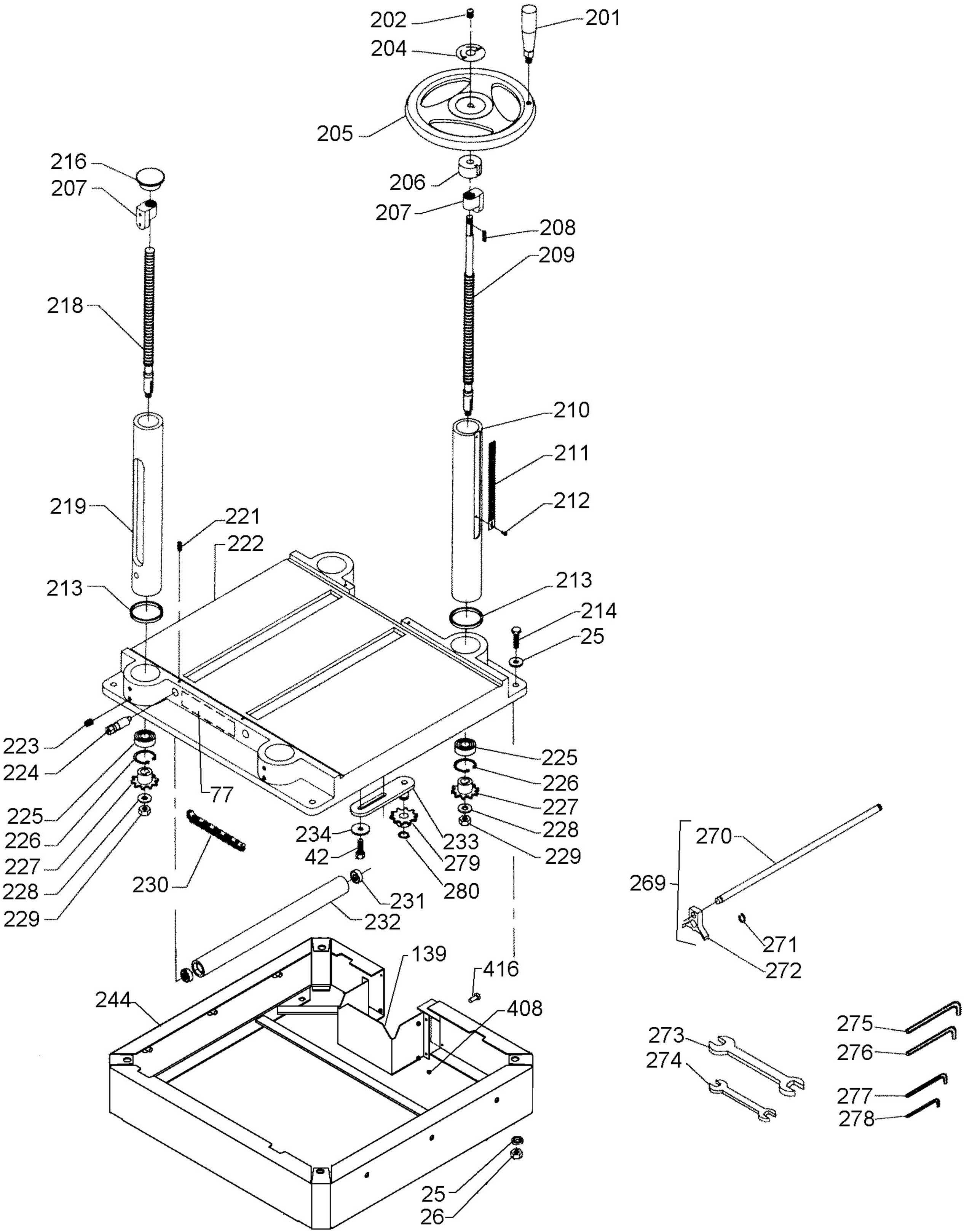
202
201
204
205
206
207
208
209
210
211
212
213
214
25
216
207
218
219
221
222
213
223
224
225
226
227
228
229
77
230
231
232
233
234
42
279
280
225
226
227
228
229
270
269
271
272
139
416
408
244
273
274
275
276
277
278
25
26

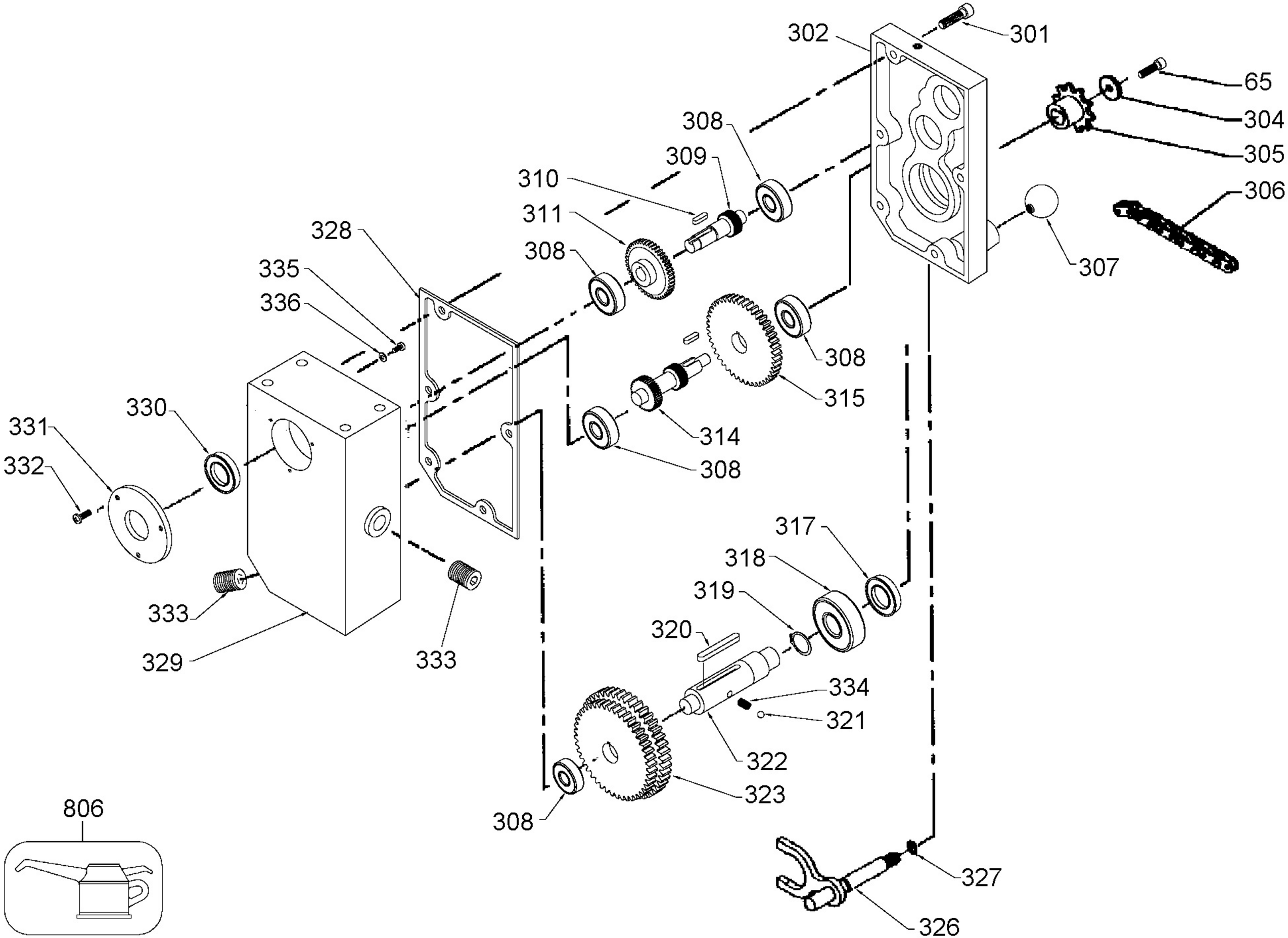
302
301
65
304
305
306
307
308
309
310
311
308
328
335
336
308
315
314
308
330
331
332
333
329
333
317
318
319
320
334
321
322
323
308
806
327
326