0 601 423 539

Issue Stand } 01-08-20

Fig./Abb. 1

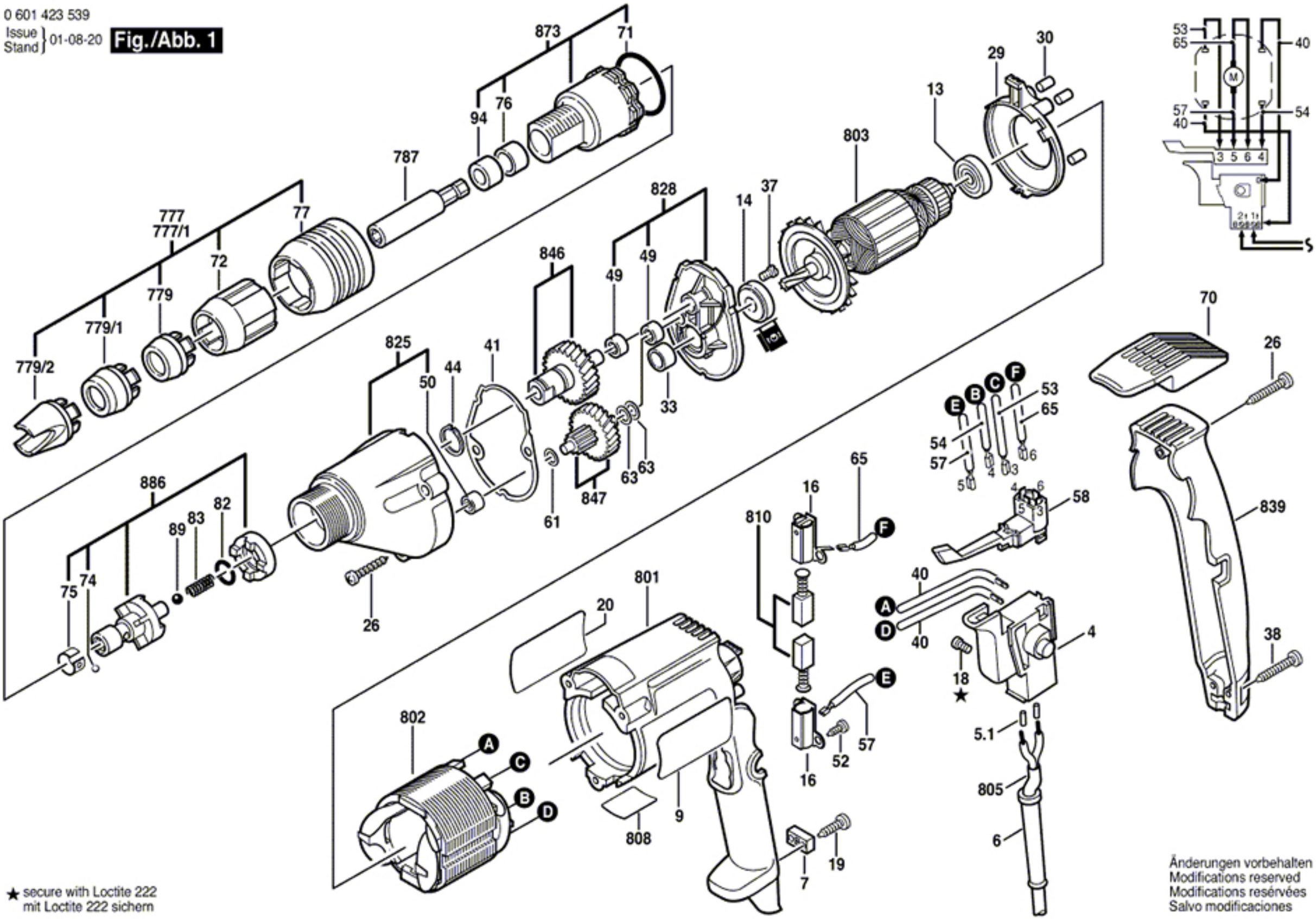

★ secure with Loctite 222
mit Loctite 222 sichern

Änderungen vorbehalten
Modifications reserved
Modifications reservées
Salvo modificaciones