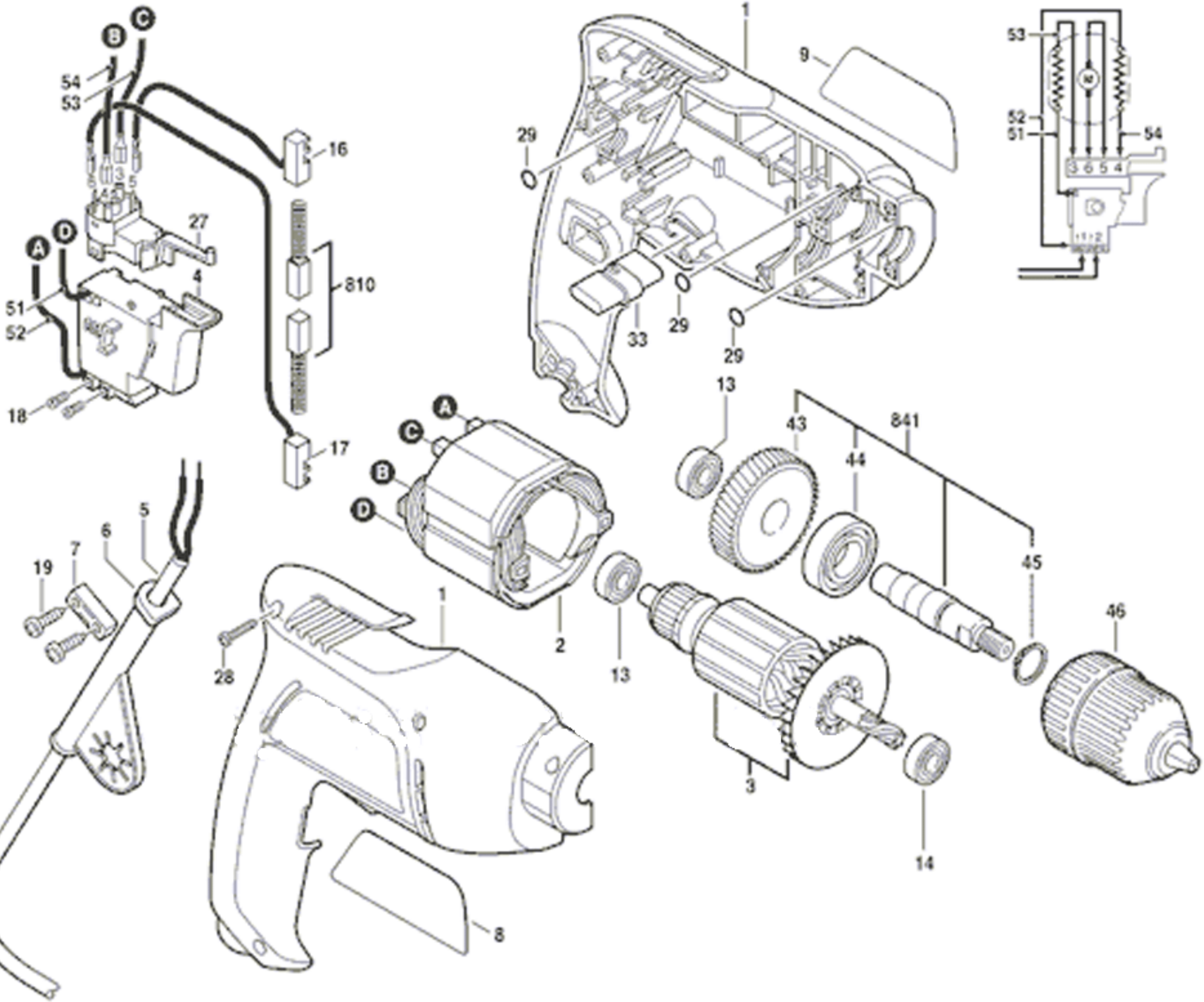

A
B
C
D
54
53
16
27
4
810
51
52
18
17
1
9
29
33
29
29
53
52
51
54
3 6 5 4
13
43
841
44
45
46
A
C
B
D
2
13
3
14
5
6
7
19
1
28
8